FICHA TÉCNICA

FL-10GU10.527

LED

DISEÑA tu ambiente illux®

DESCRIPCIÓN DEL PRODUCTO

Lámpara tipo GU10, de 6.5W, 120V~. Temperatura de color de 2700°K con una vida útil de 25000hrs.

APLICACIONES

Habitaciones, iluminación en general y decorativa, aparadores, centros comerciales y corredores.

BASE

GU10

EQUIVALENCIA

FOTOMETRÍA

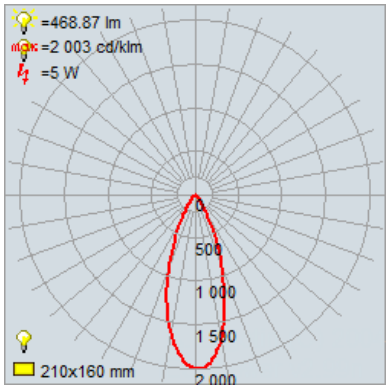

OBSERVACIONES

Atenuable

IMAGEN

DIAGRAMA

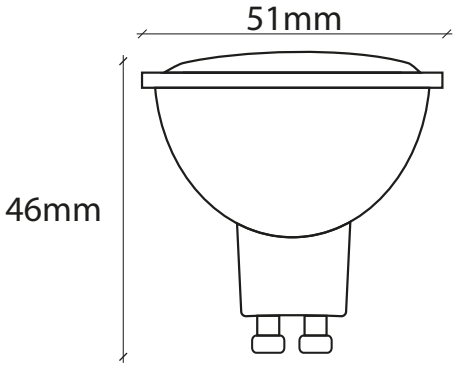

SIMBOLOGÍA

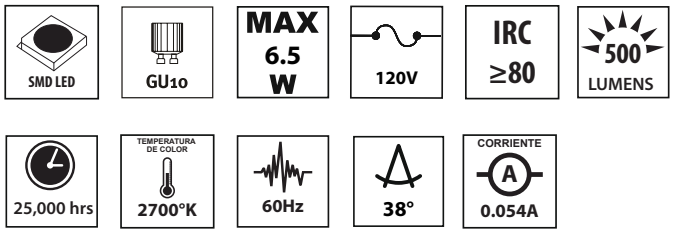

ILLUX DE MÉXICO, S.A. DE C.V.
Temazcal 21-B, Col. La Loma, Tlalmnepantla de Baz, Estado de México, C.P. 54060
www.illux.com.mx