Tubo flexible de PVC

Project Name:	Prepared By:
Project Number:	Date:
Catalog Number:	Type:

Descripción

Tubo flexible de PVC
½" hasta 2"

Características de diseño

- Tubería de PVC flexible libre de halógenos
- Con refuerzo (espiral de PVC rígido)
- Interior liso para facilitar la entrada de cables y evitar la acumulación de polvo
- Resistente a la intemperie con protección UV auto extinguible (anti-flama)

Aplicaciones

Es una solución fácil y practica para instalaciones en el exterior ya que es resistente a la intemperie.
Debido a su flexibilidad no requiere de codos para trazar múltiples trayectorias.
Cuenta con un espiral exterior que le da fortaleza y un interior liso lo que permite un fácil deslizamiento de del cableado en su interior.
Protege cables eléctricos, telefónicos, fibra óptica, etc.
Accesorios adicionales para instalación conectores y coples.

Tabla 1. Tuberia flexible de PVC y accesorios

		Accesorios	
Catálog. No.	Descripción	Conector	Cople
TWP120	Tubo flexible PVC libre de halógenos,uso eléctrico 1/2"	CWP120	CXWP120
TWP340	Tubo flexible PVC libre de halógenos, uso eléctrico 3/4"	CWP340	CXWP340
TWP100	Tubo flexible PVC libre de halógenos,uso eléctrico 1"	CWP100	CXWP100
TWP114	Tubo flexible PVC libre de halógenos, uso eléctrico 1-1/4"	CWP114	CXWP114
TWP112	Tubo flexible PVC libre de halógenos, uso eléctrico 1-1/2"	CWP112	CXWP112
TWP200	Tubo flexible PVC libre de halógenos, uso eléctrico 2"	CWP200	CXWP200

EATON
Powering Business Worldwide

Accesorios

Conectores

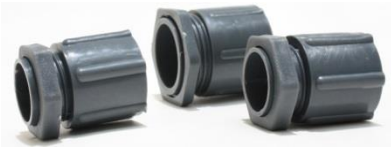

Formulado con retardador a la flama, color gris, especialmente diseñado para conectar la manguera eléctrica a la chalupa o caja de registro, este conector sujeta la manguera por fuera permitiendo que se mantenga en todo momento el diámetro interior original, con tuerca que permite una adecuada sujeción de la manguera y optimizando el espacio interior de la chalupa o caja de registro. No requiere herramienta para su instalación ya que es manual.

Coples

Especialmente diseñados para unir dos mangueras, permitiendo longitudes mayores y a la vez utilizar toda la manguera evitando desperdicio. Este cople sujeta la manguera por fuera permitiendo que se mantenga en todo momento el diámetro interior original, simplemente girando el cople sobre la manguera. Si se desea puede ser cementado. No requiere herramienta para su instalación ya que es manual.

Tabla 2. Materiales

Tubo flexible de PVC	
Cuerpo	PVC flexible
Espiral exterior	PCV rígido
Especificaciones Ambientales	Inflamabilidad: Conforme a los requerimientos UL94, clasificación V0
	Rango de temperatura: -10°C a 65°C
Especificaciones Mecánicas	Flexibilidad: Permite ser doblada sin obstruir su diámetro interno
	Resistente a la intemperie

Coples	
Cuerpo	PVC 100% virgen

Conectores	
Cuerpo	Polietileno de alta densidad 100% virgen

Radio de curvatura

Sabiendo que: El radio de curvatura es la distancia mínima que necesita la longitud de "A" a "C" de la tubería para dar un giro de 180° sin presentar colapsamiento en el punto "B" de la tubería.

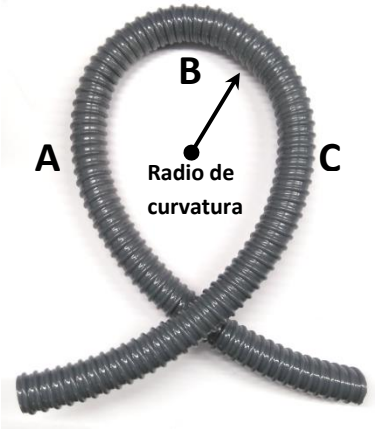

Para determinar el radio de curvatura se corta el tubo a la longitud especificada (Y), se unen los extremos del tubo y en el radio de curvatura X no deberá existir colapsamiento o deformidad.

Catálog. No.	Radio de Curvatura X (mm)	Longitud especificada Y (m)
TWP120	74	0.464
TWP340	99	0.622
TWP100	125	0.785
TWP114	125	0.785
TWP112	146	0.917
TWP200	198	1.244

Especificaciones y disponibilidad sujeta a cambio sin previo aviso

Dimensiones

Tubería de PVC

Catálog. No.	Díam. Int (pulg)	A Díam. Int (mm)	B Díam. Ext. (mm)	C Espesor de pared (mm)	Long. Rollo
TWP120	0.5	12.7	17.7	2.5	30
TWP340	0.75	19.05	24.1	2.7	30
TWP100	1	25.4	30.7	2.7	30
TWP114	1.25	31.75	38.1	3.2	30
TWP112	1.5	38.1	44.9	3.4	30
TWP200	2	50.8	58.8	4	30

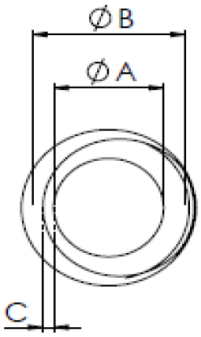

Accesorios

Medida nominal	ØA	ØB	(ØB1)	ØC	(ØC1)	ØD	(Z)	(L)	(L1)	(L2)	(L3)	(L4)	PASO 1 (mm)	PASO 2 (mm)
1/2"	16	18	16.0-16.5	19.2	20.6	24.3	26	37	25	12	N/A	2	6.5	2.10
5/8"	16.7	21.2	19.7-20.2	19.2	20.6	24.3	26	37	25	12	N/A	2	6.5	2.10
3/4 "	18.6	25.1	23.0-23.5	21	22.7	28	30.5	37	25	12	N/A	2	5.0	2.10
1"	24.5	31.5	29.5-30.0	28.5	30.5	34.0	35	38	26	12	N/A	2	6.0	2.10
1-1/4"	31	39	37.0-37.5	34	36.5	42.5	44	47	32.5	14.5	4.0	2	5.5	2.10
1-1/2"	41	45	42.7-43.2	44	46	48	49	47.5	29	14.5	4.0	2	6.5	2.10
2"	52.5	57.5	55.5-56.0	56	58	61	62.5	47.5	29	14.5	4.0	2	10	2.10

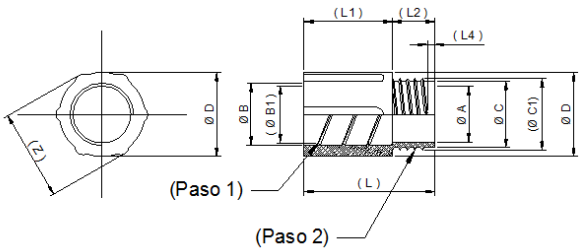

Cople

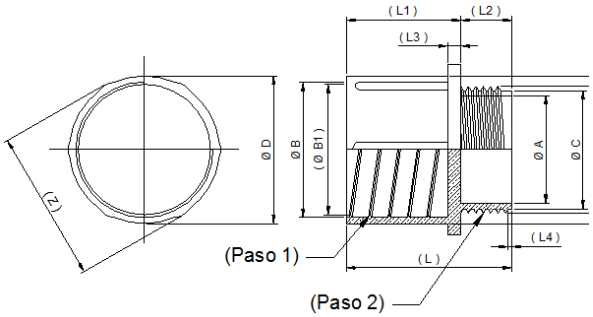

Conector

Powering Business Worldwide