FICHA TÉCNICA

TH-4232.N
TH-4232.NN

INTERIOR | EMPOTRAR

DESCRIPCIÓN DEL PRODUCTO

Luminaria de empotrar triple color negro-blanco o negro-negro. Opera 3 lámparas MR16 de 50W max. 12V/127V, IP20

APLICACIONES

Hoteles, tiendas departamentales, centros comerciales, aparadores, residencias, restaurantes, bares, billares, recepciones y estancias.

TRANSFORMADOR (NO INCLUIDO)

Requiere transformador si se utiliza lámpara a 12V para ahorro de energía.

No requiere transformador si se utiliza lámpara a 127V.

LÁMPARA (NO INCLUIDA)

Lámpara MR16 LED o halógena de 50W max.

Sugerencia de lámpara:

FL-10MR16.530

4.5W / 100-240V~ / 3000°K
No requiere transformador

FL-10MR16.540

4.5W / 100-240V~ / 4000°K
No requiere transformador

HALÓGENO

35W

* Compatible con: TL-4008.G

BASE

Base GU5.3 para lámpara MR16

PRODUCTO

DIAGRAMA

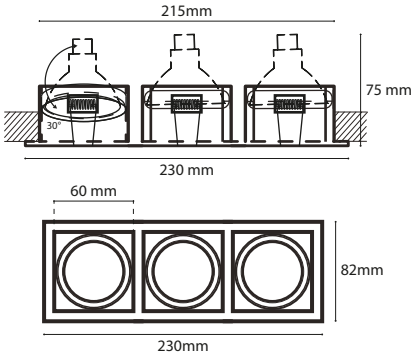

SIMBOLOGÍA

ILLUX DE MÉXICO, S.A. DE C.V.
Temazcal 21-B, Col. La Loma, Tlalnepantla de Baz, Estado de México, C.P. 54060
www.illux.com.mx