PHILIPS

Luminarios Profesionales

Interiores

2019

Soluciones profesionales en iluminación interior

Indice

Soluciones profeionales para **iluminación interior**

Downlights

Calculite Cylinder **14**

Calculite 4” Gen 3 **16**

Calculite 6” Gen 3 **20**

Calculite 7” Gen 3 **24**

LuxSpace Round **28**

LuxSpace Square **30**

Green Space 5 **32**

Highbays

FBX **36**

BY698 **40**

HBX **42**

APX **44**

Essential LED BY018P **46**

Empotrados

FluxGrid **50**

EvoGrid **54**

T-Grid LED **58**

HP90 LED **60**

DuaLED **62**

ArcForm **64**

Essential LED RC091 **68**

Proyectores

Alcyon Multipoint **72**

Alcyon Projector **76**

SpotLED Multipoint **80**

SpotLED Projector **84**

Downlights
Highbays
Empotrados
Proyectores
Sistemas lineales
Superficie
Suspendidos
Waterproof

Sistemas lienales

FluxStream Strip **90**
FluxStream Wraparound **92**
LBX **94**
TruGroove Empotrado **96**
Microsquare Gen 2 **98**

Superficie

Wrap OW LED **104**
Jump **106**

Suspendidos

Boldplay **110**
Chopstick **112**
Floatplane **114**
Jump **116**
Smart Balance **118**
Sync **120**
TruGroove **122**

Waterproof

DWAE LED **126**
WT118C **130**
TCW063 **132**
Essential LED WT036C **134**

Líder mundial en **iluminación LED**

El mundo está cambiando y nosotros cambiamos con él. Como la mayor empresa de LED del planeta, hacemos avanzar la tecnología con innovadoras soluciones de iluminación. Invertimos un 20% más en investigación y desarrollo que nuestros competidores más cercanos para ofrecerte las últimas novedades digitales.

Nuestro enfoque de la tecnología digital nos permite conectar luces LED a controles, redes, dispositivos y aplicaciones. Ahora, los clientes pueden crear asombrosas experiencias de iluminación y obtener excelentes resultados empresariales ahorrando un 80% de energía respecto a bombillas tradicionales

Al mismo tiempo que invertimos en tecnología digital, continuamos desarrollando nuestras gamas de luminarias y lámparas LED. Hemos logrado nuevas economías de escala en lámparas LED de bajo coste, para permitir que nuestros clientes adquieran iluminación de alta calidad a buen precio.

Mediante el avance continuo de nuestros sistemas y servicios de iluminación, estamos abriendo nuevas puertas para clientes de todo el mundo. Nuestros conceptos LED se están adoptando con mayor rapidez en los sectores minoristas y de exteriores, pero estamos impulsando la innovación en todos los sectores. Estamos creando un encuentro entre las luces LED, los controles, las redes, los dispositivos y las aplicaciones, creando incontables maneras nuevas para ahorrar energía.

Estamos en una posición privilegiada para dar forma al mercado

Philips Lighting está esculpiendo el futuro de la iluminación. Como una de las pocas empresas que operan en una diversa gama de disciplinas tecnológicas, somos líderes globales en iluminación conectada.

Nuestro enfoque se está desplazando de los productos individuales a servicios y sistemas de iluminación mediante LED conectada, luminarias LED y lámparas LED para los mercados de consumo. Promoviendo estas tecnologías podemos dar a nuestros clientes la capacidad de crear, innovar y trabajar de manera más eficaz.

Nuestra cadena de valor digital

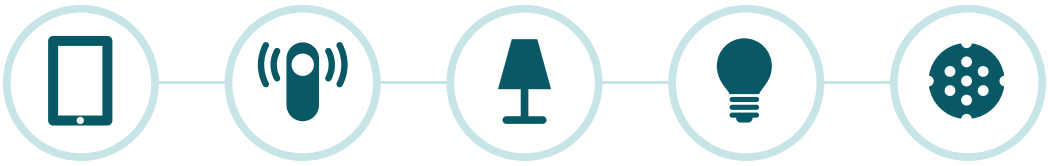

Impulsamos la innovación en sistemas y servicios de iluminación. Nuestro propósito es:

Continuar liderando y ganando notoriedad en el mercado de luminarias LED y mantener una presencia regional fuerte para la personalización de productos en función de las necesidades de los mercados locales.

Desarrollar los mejores sistemas de su clase conectando hogares, empresas y conocimientos sobre aplicaciones de iluminación.

Ofrecer servicios más allá de la instalación y la puesta en marcha, tales como el mantenimiento, la medición y la verificación de redes.

Luz más allá de la **iluminación**

La industria de la iluminación está experimentando su segunda gran transformación en los últimos veinte años. La primera, que comenzó a finales de los 90, introdujo los LED, con su gran luminosidad y eficiencia energética, a toda la gama de aplicaciones de iluminación profesional.

La segunda transformación, que se está desarrollando ahora, se basa en la naturaleza digital de la tecnología LED para unir la iluminación y las infraestructuras IT, permitiendo que los sistemas de iluminación participen en el IoT.

Soluciones de **iluminación interior**

Nuestras soluciones de iluminación, están transformando la iluminación en un mundo totalmente digital que permite conectar personas, lugares y dispositivos.

Conectando las luces LED a controles inteligentes, redes, dispositivos y aplicaciones, podemos ayudar a nuestros clientes a conseguir nuevos niveles de eficiencia energética, creando nuevas experiencias de iluminación asombrosas y resultados empresariales sobresalientes.

Puedes contar con que entenderemos tus objetivos y te ayudaremos a especificar y ejecutar soluciones perfectas que garanticen la iluminación ideal.

Soluciones de iluminación interior

Downlights

Calculite Cylinder **14**

Calculite 4” Gen 3 **16**

Calculite 6” Gen 3 **20**

Calculite 7” Gen 3 **24**

Green Space 5 **32**

LuxSpace Square **30**

LuxSpace Round **28**

Calculite High Lumen Cylinder

Luminario tipo downlight de alta especificación de 4” o 6” de apertura, para suspender o sobreponer.

Características técnicas

Familia	C4S ó C6S
Voltaje	120-277 V ó 347 V
Frecuencia	50/60 Hz
Potencia	9 W, 15 W, 22 W, 25 W, 36 W, 51 W, 57 W
Flujo luminoso	de 5 00 lm a 6 000 lm
Temperatura de color (TCC)	2 700 K, 3 000 K, 3 500 K, 4 000 K
Eficacia	hasta 111 lm/W
Indice de reproducción de color (IRC)	>80 ó >90
IP	20
Vida útil	60 000 h @ Ta 25°C
Acabado	En color blanco (matte), negro (matte) o Aluminio
Óptica	Cerrado / Medio / Abierto
Dimensiones	7"
Control	Lutron o Dali opcional
Garantía	5 años

Dimensiones

Calculite LED 4”
Montaje en pared

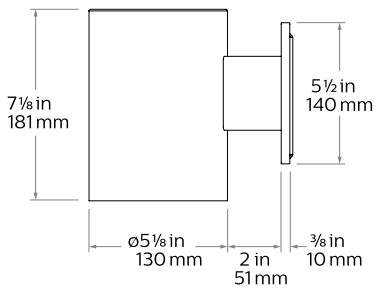

Montaje de superficie

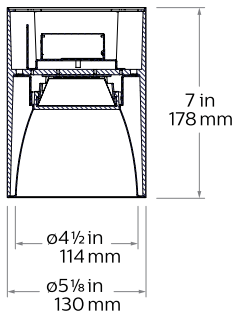

Montaje suspendido

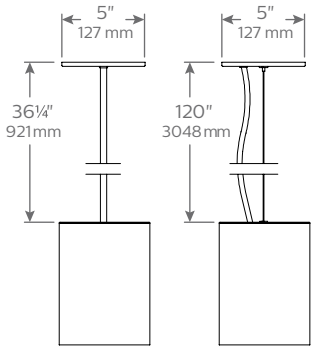

Calculite LED 6”
Montaje en pared

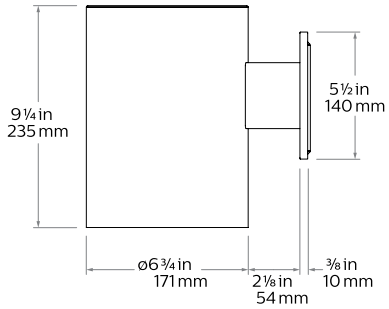

Montaje superficie

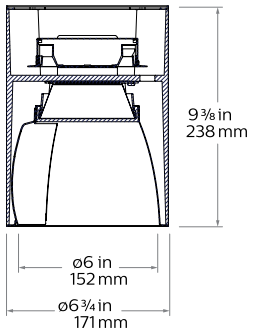

Montaje suspendido

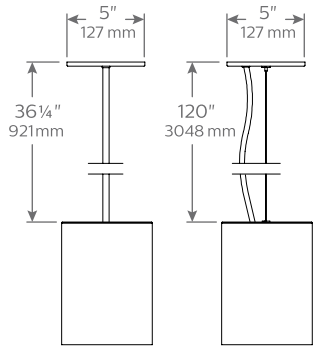

Solicite el cilindro de montaje suspendido y seleccione el kit de cable o vástago.

Arquitectura de código

A Fixture

Ejemplo: C4SDL15835MZ10UCCW

Series	Montaje	Estilos	Lúmenes	IRC	TTC	Ángulo	Atenuación	Voltaje	Reflector	Cilindro
C4 Calculite LED apertura 4”	**S** Superficie **W** Pared **P** Suspendido	**DL** Downlight **WW** Baño de Pared [1]	**05** 500 lm **10** 1000 lm **15** 1500 lm **20** 2000 lm **25** 2500 lm **30** 3000 lm	**8** 80 **9** 90[2]	**27** 2700K[2] **30** 3000K[2] **35** 3500K **40** 4000K	**N**Cerrado **M** Medio **W** Abierto [1]	**E Z10** 0-10V 1% **ELV** ELV	**U** Universal (120-277V) **1** 120V	**CL** Especular claro **CC** Claro comfort **CD** Claro comfort difuso **CZ** Bronce champaña	**W** Blanco (matte) **B** Negro (matte) **A** Aluminio
C6 Calculite LED apertura 6”	**S** Superficie **W** Pared **P** Suspendido	**DL** Downlight **WW** Baño de Pared [1]	**10** 1000 lm **15** 1500 lm **20** 2000 lm **25** 2500 lm **35** 3500 lm **48** 4800 lm[3] **60**6000lm[3]	**8** 80 **9** 90[2]	**27** 2700K[2] **30** 3000K[2] **35** 3500K **40** 4000K	**N** Cerrado **M** Medio **W** Abierto [1]	**L** Lutron **D** Dali **ELV** ELV	**U** Universal (120-277V) **1** 120V	**CL** Especular claro **CC** Claro comfort **CD** Claro comfort difuso **CZ** Bronce champaña	**W** Blanco (matte) **B** Negro (matte) **A** Aluminio

B Accesorios

Ver hoja de datos técnicos para accesorios de montaje

1 La opción de baño de pared solo está disponible con ángulo abierto
2 La opción de IRC 90 solo está disponible en 2700K y 3000K
3 Las opciones de 4800lm y 6000lm solo están disponibles con atenuación 0-10V.

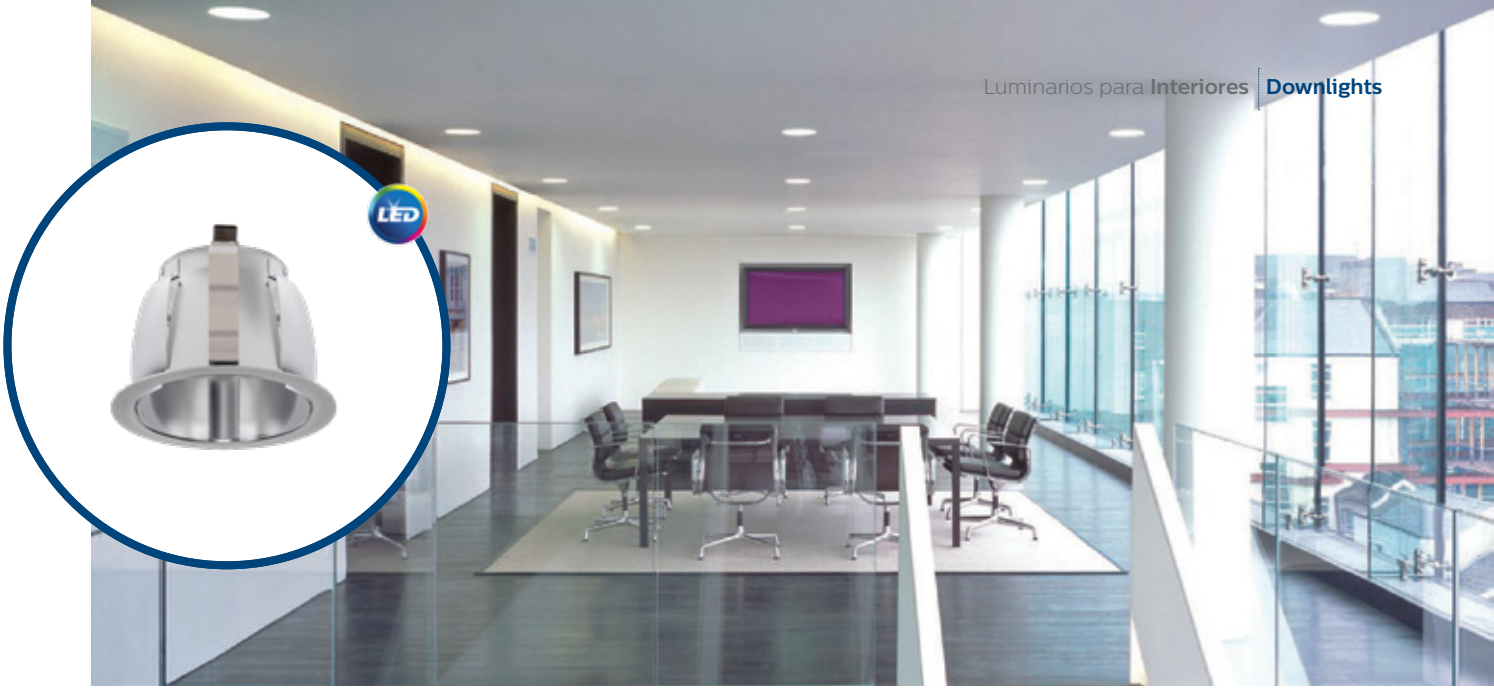

Calculite 4" Gen 3

Luminario tipo downlight de alta especificación de 4" de apertura, para remodelaciones o nuevas construcciones.

Características técnicas

Familia	C4
Voltaje	120-277 V ó 347 V
Frecuencia	50/60 Hz
Potencia	6 W, 11 W, 16 W, 21 W, 27 W, 33 W
Flujo luminoso	de 500 lm a 3 000 lm
Temperatura de color (TCC)	2 700 K, 3 000 K, 3 500 K, 4 000 K
Eficacia	hasta 92 lm/W
Indice de reproducción de color (IRC)	>80 ó >90
IP	20
Vida útil	60 000 h L70 @ Ta 25°C
Acabado	En color blanco (matte), pulido, o sin arillo
Óptica	Cerrado / Medio / Abierto
Dimensiones	4"
Control	Lutron o Dali opcional
Garantía	5 años

Dimensiones

Nueva Construcción (N)

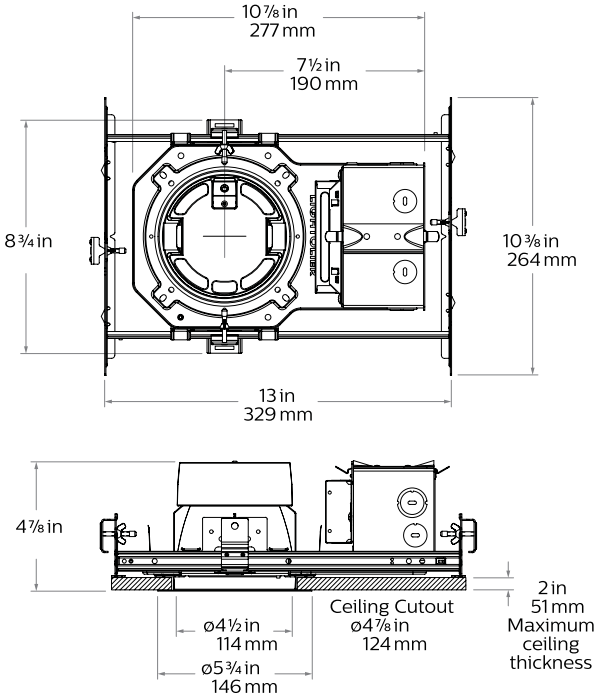

Remodelación (R)

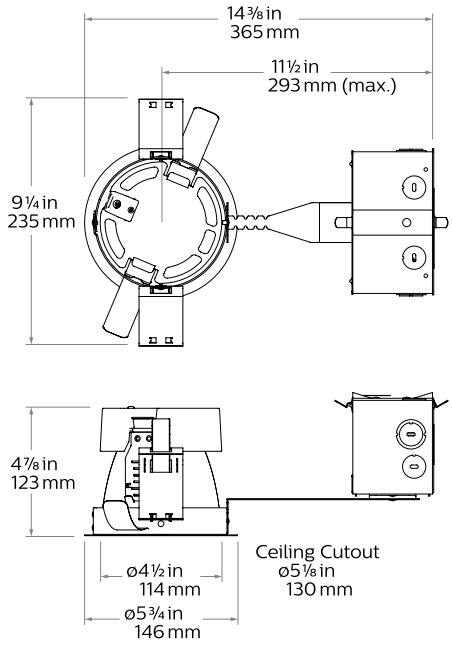

Accesorio de anillo para cubrir con yeso en la versión sin arillo (CA4RFT)

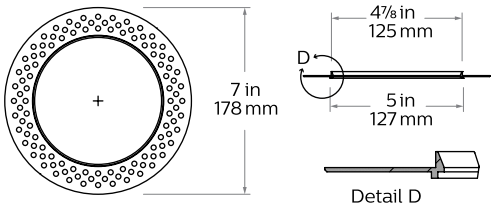

Accesorio a prueba de vandalismo

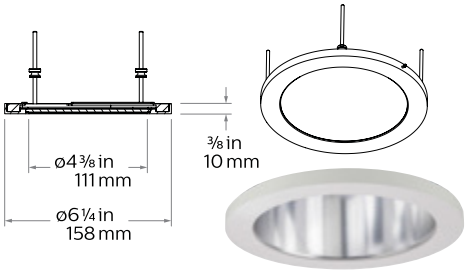

Arquitectura de código

Guía para ordenar:
A + B + C + D (opcional) + E (opcional) = unidad completa

A Frame

Ej. C4RN

Series	Apertura	Instalación	Voltaje y opciones
C4			
C4 Calculite LED apertura 4"	**R** Redondo **S** Cuadrado	**N** Nueva Construcción **R** Remodelación	**-** Universal (120V-277V) **3** 347V **EM** Emergencia

B Engine

Ej. C4L15835NZ10U

Series	Lúmenes	IRC	TTC	Ángulo	Atenuación	Opciones
C4						
C4 Calculite LED apertura 4"	**10** 1000 lm [4] **15** 1500 lm **20** 2000 lm **25** 2500 lm [5] **35** 3500 lm [5] **48** 4800 lm [5] **60** 6000 lm	**8** 80 CRI **9** 90 CRI [6]	**27** 2700 K [6] **30** 3000 K [6] **35** 3500 K **40** 4000 K	**N** Cerrado **M** Medio **W** Abierto	**Z10** 0-10V 1% **L** Lutron [4] **D** Dali	**U** Universal (120-277V)

C Trim

Ej. C4RDLCCP

Series	Apertura	Estilo	Ángulo	Reflector	Arillo	Opciones
C4						
C4 Calculite LED apertura 4"	**R** Redondo	**DL** Downlight		**CL** Especular claro **CC** Claro comfort **CD** Claro comfort difuso **CZ** Bronce champaña **BK** Negro (matte)	**-** Blanco mate **P** Pulido **F** Sin brillo [9]	**-** Estándar **EM** Emergencia (para tipo downlight solamente)
	S Cuadrado	**DL** Downlight	**NM** Cerrado / Medio **W** Abierto			
				WH Blanco (matte)	**-** Blanco (matte) **F** Sin arillo [9]	
	R Redondo **S** Cuadrado	**WW** Baño de pared [7] **CW** Baño de esquina de pared [7,9] **DW** Baño de pared doble [7,9] **LW** Baño de pared difuso [7,8]	**-** El ángulo abierto es óptimo para todos los estilos de baño de pared[7]			

D Vetro (Opcional)

Ej. D4A04

Series	Tamaño	Estilos
D	**4A**	
D Elemento decorativo	**4A** apertura de 4”	**01** Acrílico redondo con inserto de aluminio **02** Acrílico redondo **03** Vidrio opalino angulado doble redondo **04** Vidrio opalino redondo **13** Vidrio opalino angulado doble redondo dentro de vidrio claro **14** Vidrio opalino redondo dentro de vidrio claro

E Accesorios

Ej. CA4RFT

Series	Opciones	Estilos / Acabados
C		
C Calculite LED Accesorio	**A4R** 6 “ de apertura, redondo **A4S** 4” de apertura, cuadrado	**FT** Arillo para yeso para uso en la versión sin arillo
	4RVP 4” de apertura, Redondo, a prueba de vandalismo	**WH** Protección IP65 en blanco matte,se sujeta del accesorio sin arillo (F). No se puede usar en la versión baño de pared difuso (LW)

1 La version 347V no es compatible con la versión baño en muro difuso (LW) en más de 2000lm
2 Las opciones de Emergencia solo están disponibles con instalaciones en Nuevas Construcciones
3 La versión Airseal solo es compatible hasta 2000lm
4 Las atenuaciones por Lutron (L) y Dali (D) no están disponibles en las versiones de 500lm
5 Las versiones de 2000, 25000 y 3000lm tienen marcados los requerimientos de espacio
6 La versión de IRC 90 solo está disponible con TTC de 2700K y 3000K
7 El ángulo abierto (W) es óptimo para cualquier estilo de baño de pared (WW,LW,CW,DW)
8 La apertura cuadrada (S) solo está disponible con el estilo baño de pared difuso (LW)
9 Baño de pared de esquina y doble no están disponibles en la opción sin arillo.

Accesorios

Reflector

Especular claro (CL)

Claro comfort (CC)

Claro comfort difuso (CD)

Bronce champaña (CZ)

Blanco (WH)

Negro (BK)

Arillo

Blanco mate (–)

Pulido (P)

Sin brillo (F)

Calculite 6″ Gen 3

Luminario tipo downlight de alta especificación de 6” de apertura, para remodelaciones o nuevas construcciones.

Características técnicas

Familia	C6
Voltaje	120-277 V ó 347 V
Frecuencia	50/60 Hz
Potencia	9 W, 15 W, 22 W, 25 W, 36 W, 51 W, 57 W
Flujo luminoso	de 1 000 lm a 6 000 lm
Temperatura de color (TCC)	2 700 K, 3 000 K, 3 500 K, 4 000 K
Eficacia	hasta 111 lm/W
Indice de reproducción de color (IRC)	>80 ó >90
IP	20
Vida útil	60 000 h @ Ta 25°C
Acabado	En color blanco (matte), pulido o sin arillo
Óptica	Cerrado / Medio / Abierto
Dimensiones	6″
Control	Lutron o Dali opcional
Garantía	5 años

Dimensiones

Nueva Construcción (N)

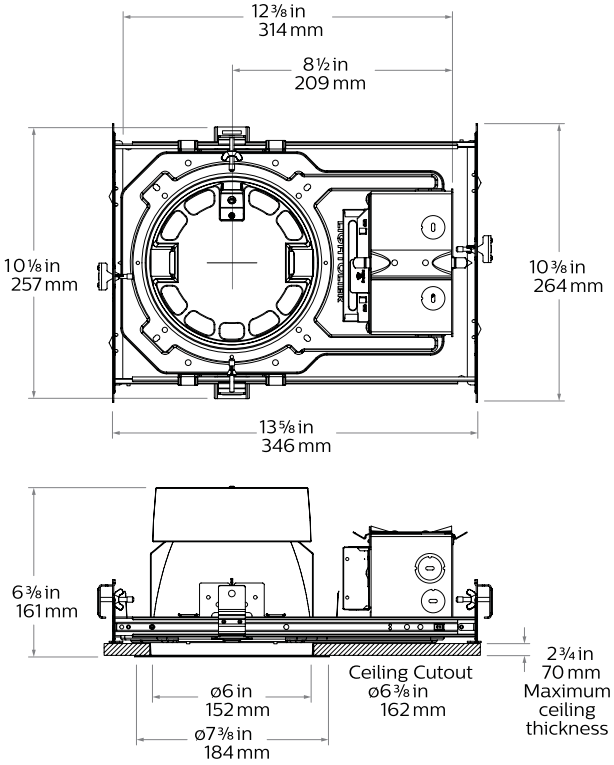

Remodelación (R)

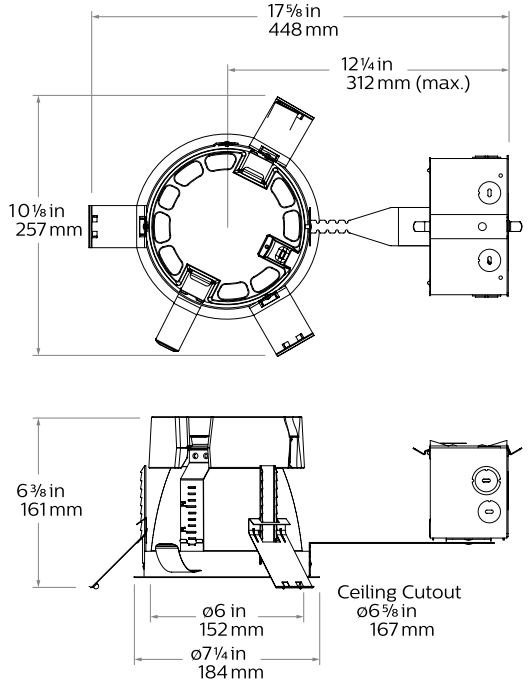

Accesorio de anillo para cubrir con yeso en la versión sin arillo (CA6RFT)

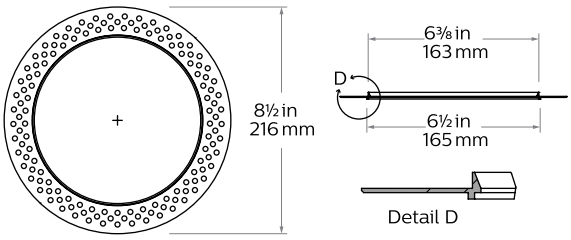

Accesorio a prueba de vandalismo

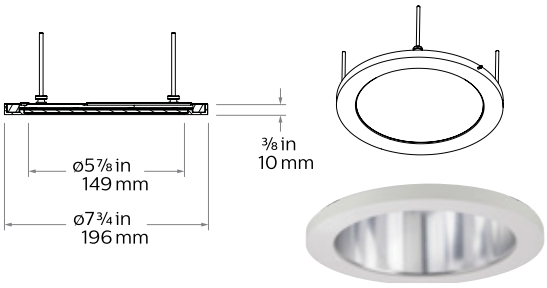

Arquitectura de código

Guía para ordenar:
A + B + C + D (opcional) + E (opcional) = unidad completa

A Frame

Ej. C6RN

Series	Apertura	Instalación	Voltaje y opciones
C6			
C6 vCalculite LED apertura 6”	**R** Redondo **S** Cuadrado	**N** Nueva Construcción **R** Remodelación	- Universal (120V-277V) **3** 347V **EM** Emergencia **LC** Chicago Plenum

B Engine

Ej. C6L15835NZ10U

Series	Lúmenes	IRC	TTC	Ángulo	Atenuación	Opciones
C6L						
C6L Calculite LED apertura 6”	**10** 1000 lm **15** 1500 lm **20** 2000 lm **25** 2500 lm **35** 3500 lm **48** 4800 lm [4,5] **60** 6000 lm [4,5]	**8** 80 CRI **9** 90 CRI [6]	**27** 2700 K [6] **30** 3000 K [6] **35** 3500 K **40** 4000 K	**N** Cerrado **M** Medio **W** Abierto	**Z10** 0-10V 1% **L** Lutron [4] **D** Dali	**U** Universal (120-277V)

C Trim

Ej. C6RDLCCP

Series	Apertura	Estilo	Ángulo	Reflector	Arillo	Opciones
C6						
C6 Calculite LED apertura 6”	**R** Redondo	**DL** Downlight		**CL** Especular claro **CC** Claro comfort **CD** Claro comfort difuso **CZ** Bronce champaña **BK** Negro (matte)	- Blanco mate **P** Pulido **F** Sin brillo [9]	- Estándar **EM** Emergencia (para tipo downlight solamente)
	S Cuadrado	**DL** Downlight	**NM** Cerrado / Medio **W** Abierto			
				WH Blanco (matte)	- Blanco (matte) **F** Sin arillo [9]	
	R Redondo **S** Cuadrado	**WW** Baño de pared [7] **CW** Baño de esquina de pared [7,9] **DW** Baño de pared doble [7,9] **LW** Baño de pared difuso [7,8]	- El ángulo abierto es óptimo para todos los estilos de baño de pared[7]			

D Vetro (Opcional)

Ej. D6A04

Series	Tamaño	Estilos
D	**6A**	
D Elemento decorativo	**6A** apertura de 6”	**01** Acrílico redondo con inserto de aluminio **02** Acrílico redondo **03** Vidrio opalino angulado doble redondo **04** Vidrio opalino redondo **13** Vidrio opalino angulado doble redondo dentro de vidrio claro **14** Vidrio opalino redondo dentro de vidrio claro

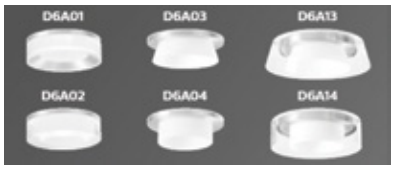

E Accesorios

Ej. CA6RFT

Series	Opciones	Estilos / Acabados
C		
C Calculite LED Accesorio	**A6R** 6 ″ de apertura, redondo **A6S** 6″ de apertura, cuadrado **6RVP** 6″ de apertura, redondo a prueba de vandalismo	**FT** Arillo para yeso para uso en la versión sin arillo **WH** Protección IP65 en blanco matte,se sujeta del accesorio sin arillo (F). No se puede usar en la versión baño de pared difuso (LW)

1 La version 347V no es compatible con la versión baño en muro difuso (LW) en más de 2000lm
2 Las opciones de Emergencia solo están disponibles con instalaciones en Nuevas Construcciones
3 La versión Airseal solo es compatible hasta 2000lm
4 Las atenuaciones por Lutron (L) y Dali (D) no están disponibles en las versiones de 500lm
5 Las versiones de 2000, 25000 y 3000lm tienen marcados los requerimientos de espacio
6 La versión de IRC 90 solo está disponible con TTC de 2700K y 3000K
7 El ángulo abierto (W) es óptimo para cualquier estilo de baño de pared (WW,LW,CW,DW)
8 La apertura cuadrada (S) solo está disponible con el estilo baño de pared difuso (LW)
9 Baño de pared de esquina y doble no están disponibles en la opción sin arillo.

Accesorios

Reflector

Especular claro (CL)

Claro comfort (CC)

Claro comfort difuso (CD)

Bronce champaña (CZ)

Blanco (WH)

Negro (BK)

Arillo

Blanco mate (–)

Pulido (P)

Sin brillo (F)

Calculite 7" Gen 3

Luminario tipo downlight de alta especificación de 7" de apertura, para nuevas construcciones.

Características técnicas

Familia	C7
Voltaje	120-277 V ó 347 V
Frecuencia	50/60 Hz
Potencia	9 W, 15W, 22 W, 25 W, 36 W, 51 W, 57 W
Flujo luminoso	de 1 000 lm a 6 000 lm
Temperatura de color (TCC)	2 700 K, 3 000 K, 3 500 K, 4 000 K
Eficacia	hasta 111 lm/W
Indice de reproducción de color (IRC)	>80 ó >90
IP	20
Vida útil	60 000 h @ Ta 25°C
Acabado	En color blanco (matte) o sin arillo
Óptica	Cerrado / Medio / Abierto
Dimensiones	7"
Control	Lutron o Dali opcional
Garantía	5 años

Dimensiones

Nueva construcción (N)

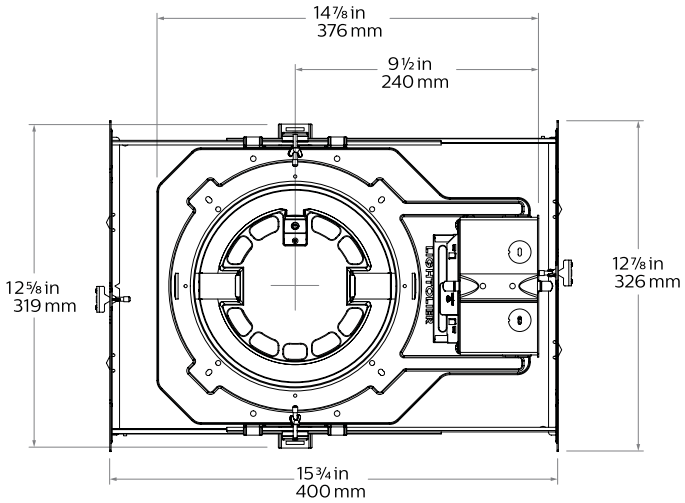

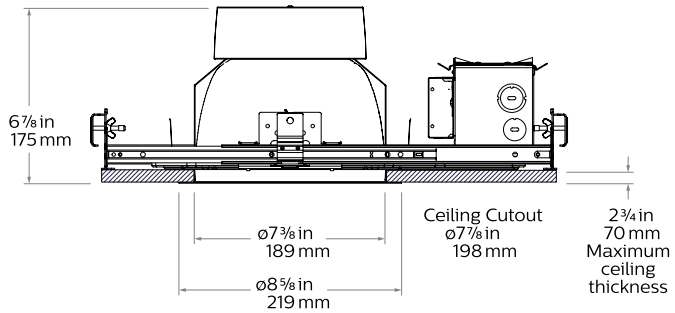

Accesorio de anillo para cubrir con yeso en la versión sin arillo (CA7RFT)

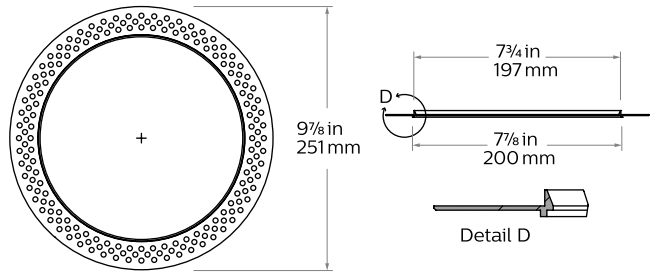

Arquitectura de código

Guía para ordenar:
A + B + C + D (opcional) + E (opcional) = unidad completa

A Frame — Ej. C7RN

Series	Apertura	Instalación	Voltaje y opciones
C7	**R**	**N**	
C7 Calculite LED apertura 7”	**R** Redondo	**N** Nueva Construcción	**-** Universal (120V-277V) **3** 347V **EM** Emergencia **LC** Chicago Plenum

B Engine — Ej. C6L15835NZ10U

Series	Lúmenes	IRC	TTC	Ángulo	Atenuación	Opciones
C6L						**U**
C6L Calculite LED apertura 6” y 7”	**10** 1000 lm **15** 1500 lm **20** 2000 lm **25** 2500 lm **35** 3500 lm **48** 4800 lm [2,3] **60** 6000 lm [2,3]	**8** 80 CRI **9** 90 CRI [4]	**27** 2700 K [4] **30** 3000 K [4] **35** 3500 K **40** 4000 K	**N** Cerrado **M** Medio **W** Abierto	**Z10** 0-10V 1% **L** Lutron [4] **D** Dali	**U** Universal (120-277V)

C Trim — Ej. C7RDLNMCCP

Series	Apertura	Estilo	Ángulo	Reflector	Arillo	Opciones
C7						
C7 Calculite LED apertura 7”	**R** Redondo	**DL** Downlight	**NM** Cerrado / Medio **W** Abierto	**CL** Especular claro **CC** Claro comfort **CD** Claro comfort difuso **CZ** Bronce champaña **BK** Negro (matte)	**-** Blanco mate **P** Pulido **F** Sin brillo [9]	**-** Estándar **EM** Emergencia (para tipo downlight solamente)
	R Redondo	**WW** Baño de pared [7] **CW** Baño de esquina de pared [7,9] **DW** Baño de pared doble [7,9] **LW** Baño de pared difuso [7,8]	**-** El ángulo abierto es óptimo para todos los estilos de baño de pared [7]	**WH** Blanco (matte)	**-** Blanco (matte) **F** Sin arillo [9]	

D Vetro (Opcional)

Ej. D7A04

Series	Tamaño	Estilos
D	**7A**	
D Elemento decorativo	**7A** apertura de 6”	**01** Acrílico redondo con inserto de aluminio **02** Acrílico redondo **03** Vidrio opalino angulado doble redondo **04** Vidrio opalino redondo **13** Vidrio opalino angulado doble redondo dentro de vidrio claro **14** Vidrio opalino redondo dentro de vidrio claro

E Accesorios

Ej. CA7RFT

Series	Opciones	Estilos / Acabados
C	**A7R**	**FT**
C Calculite LED Accesorio	**A7R** 7 ″ de apertura, redondo	**FT** Arillo para yeso para uso en la versión sin arillo

1 La version 347V no es compatible con la versión baño en muro difuso (LW) en más de 2000lm
2 Las atenuaciones por Lutron (L) y Dali (D) no están disponibles en las versiones de 500lm
3 Las versiones de 4800 y 6000lm tienen marcados los requerimientos de espacio
4 La versión de IRC 90 solo está disponible con TTC de 2700K y 3000K
5 El ángulo abierto (W) es óptimo para cualquier estilo de baño de pared (WW,LW,CW,DW)
6 Baño de pared de esquina y doble no están disponibles en la opción sin arillo.

LuxSpace Round

Luminario redondo de alta eficiencia que ofrece una gran variedad para crear ambientes.

Características técnicas

Familia	DN570B / DN571B
Voltaje	220 V - 240 V
Frecuencia	50/60Hz
Potencia	13 W, 21 W, 26 W y 36 W
Flujo luminoso	desde 1 150 lm hasta 4 000 lm
Temperatura de color (TCC)	3 000 K / 4 000 K
Eficacia	hasta 111 lm/W
Indice de reproducción de color (IRC)	>80
IP	20 / 54 (Cobertura Frontal Unicamente)
Vida útil	70 000 h L70 B50 @ 25°C
Acabado	Aluminio
Óptica	Reflector mate o blanco
Temperatura de operación	10°C hasta 40°C
Dimensiones	214mm
Control	POE opcional
Garantía	3 años

Dimensiones

DN570B LED12S/830 PSE-E C WH

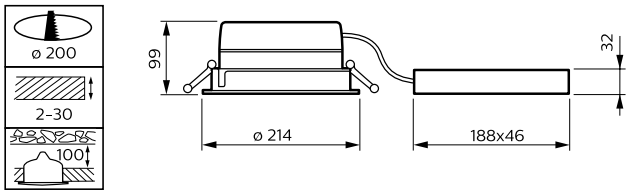

DN570B LED12S/830 PSED-E C WH

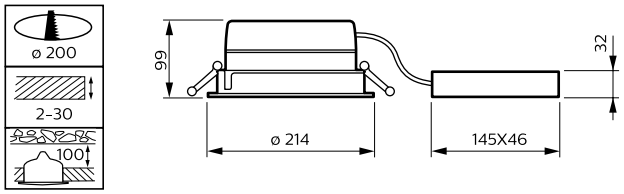

DN571B LED12S/830 PSE-E C WH

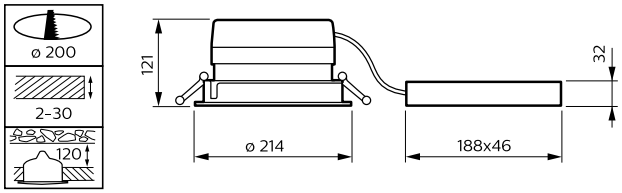

DN571B LED12S/830 PSED-E C WH

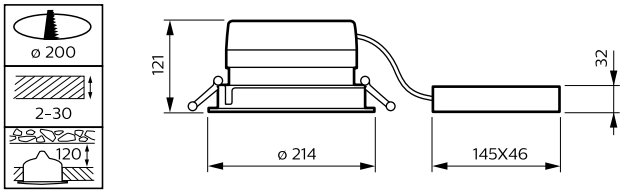

Arquitectura de código

Serie	Lúmenes	IRC	Temp de color	Driver	Óptica	Color
DN560/570B Empotrado de baja altura **DN561/571B** Empotrado profundo **DN560/570C** Montaje de superficie **DN561/571C** Montaje de superficie profundo	**LED12S** 1300Lm **LED20S** 2100Lm **LED24S** 2500Lm **LED40S** 4000Lm	**8** CRI > 80	**30** 3 000K **40** 4 000K	**PSU** Driver fijo **PSD** Driver DALI **POE** Power over ethernet	**C** Acabado espejo de alto brillo **M** Reflector facetado **F** Reflector facetado **WR** Reflector blanco	**WH** Blanco **GR** Gris **BK** Negro

LuxSpace Square

Luminario cuadrado de alta eficiencia que ofrece una gran variedad para crear ambientes.

Características técnicas

Familia	DN57XB
Voltaje	220 V - 240 V
Frecuencia	50/60Hz
Potencia	11 W / 18 W / 22 W
Flujo luminoso	de 1 200 lm hasta 2 500 lm
Temperatura de color (TCC)	3 000K / 4 000K
Eficacia	hasta 115 lm/W
Indice de reproducción de color (IRC)	>80
IP	20
Vida útil	50 000 h L80 @25°C
Acabado	Aluminio
Óptica	Brillante / Mate
Temperatura de operación	10°C hasta 40°C
Dimensiones	200mm X 200mm
Control	POE Opcional
Garantía	3 años

Dimensiones

DN572B LED20S/830 PSE-E RML C CR

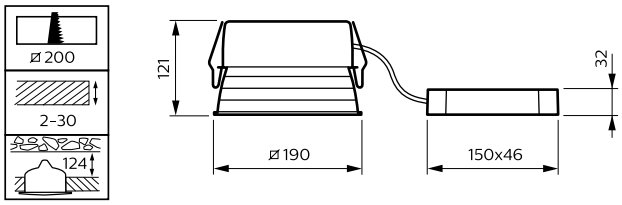

DN572B LED20S/830 PSED-E RML C CR

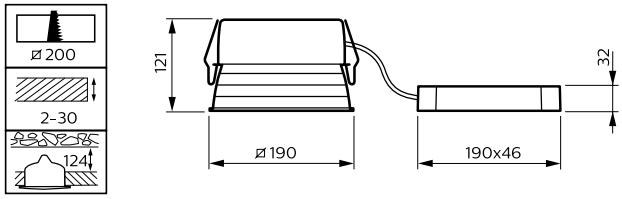

Arquitectura de código

Serie	Lúmenes	Temp de color	Driver	Óptica
DN572B			**PSED-E**	
DN572B Downlight LuxSpace Square	**LLED12S** 1000 lm **LED20S** 2000 lm **LED24S** 2800 lm	**827** 2700K IRC80 **830** 3000K IRC80 **840** 4000K IRC80 **930** 3000K IRC90	**PSED** DALI Driver Externo	**C** Acabado espejo de alto brillo **M** Acabado espejo mate **F** Reflector **WR** Reflector blanco

Green Space 5

Luminario tipo downlight integrado de alto flujo.

Características técnicas

Familia	DN39X
Voltaje	120 V - 277 V
Frecuencia	50/60Hz
Potencia	11.5 W / 22 W
Flujo luminoso	650 lm / 950 lm / 1 650 lm / 2 200 lm
Temperatura de color (TCC)	3 000 K / 4 000 K / 5 000 K
Eficacia	hasta 118 lm/W
Indice de reproducción de color (IRC)	>80
IP	20
Vida útil	50 000 h
Acabado	Aluminio
Óptica	Reflector cubierto con pintura de alta reflectancia
Temperatura de operación	-20°C hasta 40°C
Dimensiones	120mm , 166mm, 216mm
Control	No
Garantía	3 años

Dimensiones

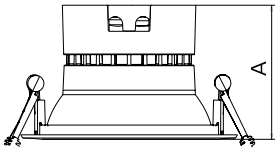

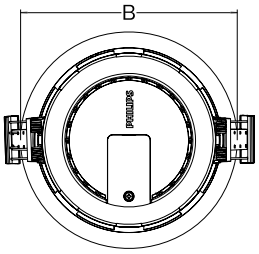

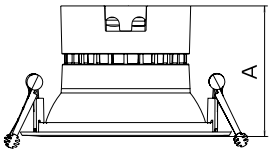

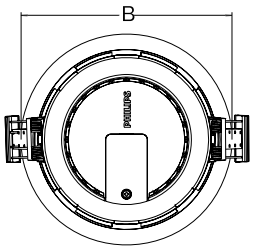

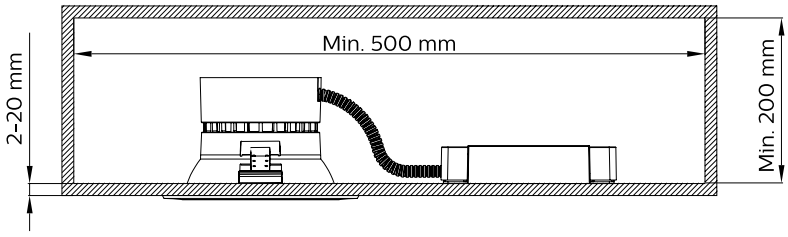

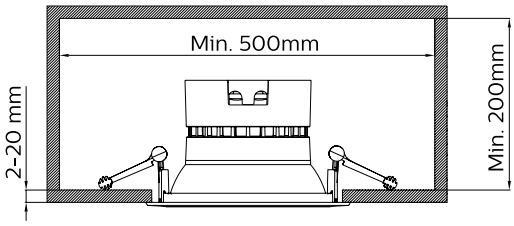

Dimensiones	A (mm)	B (mm)
DN390B 1xDLED	98	Ø120
DN391B 1xDLED	100	Ø166
DN392B 1xDLED	108	Ø216
DN393B 1xDLED	108	Ø216

Arquitectura de código

Ejemplo: DN293 1xDLED-4000 PSU

Flujo luminoso	Temp de color	Driver	Reflector
		PSU	**WH**
DN390 650lm	**3000** 3 000 K	**PSU**	**WH** Blanco
DN391 950lm	**4000** 4 000 K		
DN392 1 650lm	**6500** 6 500 K		
DN393 2 200lm			

Soluciones de iluminación interior

Highbays

FBX **36**

BY698 **40**

HBX **42**

APX **44**

Essential LED
BY018P **46**

FBX SpaceWise

La luminaria FBX LED HighBay es compacta, económica y utiliza lo último en tecnología LED. Gracias a sus lúmenes y distribución óptica, ofrece una iluminación excepcional en aplicaciones de techo medio a alto. Ahorre energía y dinero sin sacrificar la salida de luz.

Características técnicas

Familia	FBX
Voltaje	120-277 V, 347 V ó 480 V
Frecuencia	50/60Hz
Potencia	61 W, 88 W, 125 W, 142 W, 178 W, 256 W, 315 W
Flujo luminoso	de 8 000 lm a 4 5000 lm
Temperatura de color (TCC)	3 000 K, 3 500 K, 4 000 K, 5 000 K
Eficacia	hasta 145 lm/W
dice de reproducción de Color (IRC)	>80
IP	20
Vida útil	100 000 h L70 @ Ta 40°C
Acabado	En color blanco
Óptica	Distribución General, Abierta, Media, Cerrada y Pasillo
Temperatura de operación	-35°C hasta 40°C
Dimensiones	60 x 38 cm, 60 x 61 cm, 120 x 62 cm
Control	Spacewise, inalámbrico
Garantía	5 años

Dimensiones

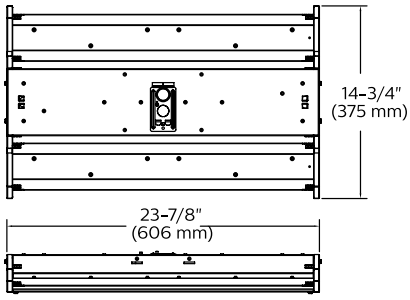

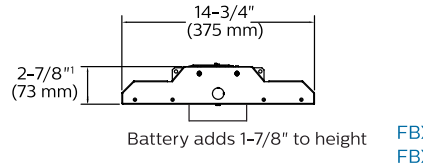

FBX08L
FBX12L

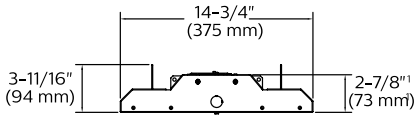

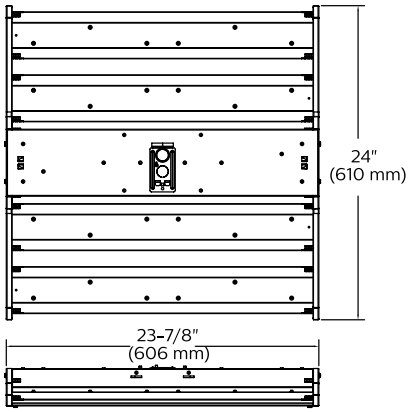

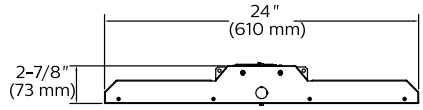

FBX16L
FBX20L
FBX24L

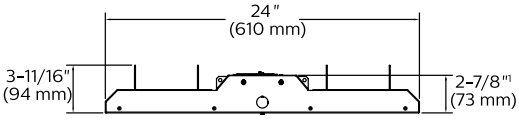

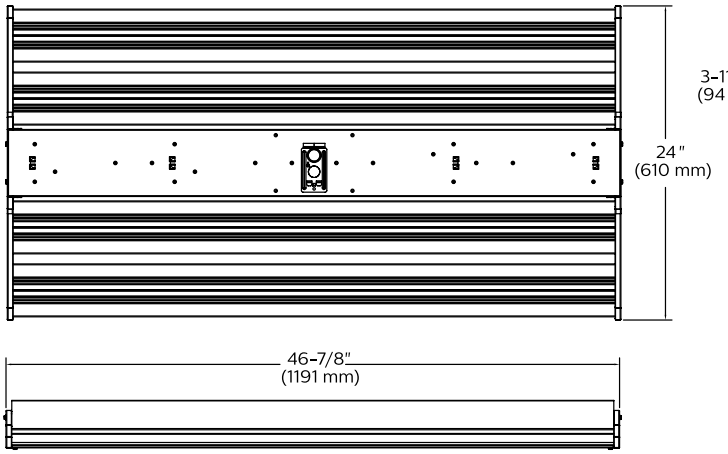

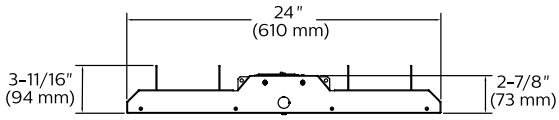

FBX36L
FBX45L

Arquitectura de código

Series	Lúmenes (nominal)	Tecnología	Temp de color	Voltaje (V)	Distribución	Opciones
FBX		**L**				
FBX FBX HighBay	**08L** 8000 lm **12L** 12000 lm **16L**16000 lm **20L** 20000 lm **24L** 24000 lm **36L** 36000 lm **45L** 45000 lm	**L** LED	**830** 3000K, 80 IRC **835** 3500K, 80 IRC **840** 4000K, 80 IRC **850** 5000K, 80 IRC	**UNV** 120-277V **347** 347V **480** 480 V	**-** General **N** Cerrada **M** Media **W** Abierta **A** Pasillo	**SWI** Spacewise intregrado para control inalámbrico (50°C máx)

Accesorios

IRT9090/01 Control para programar luminarios

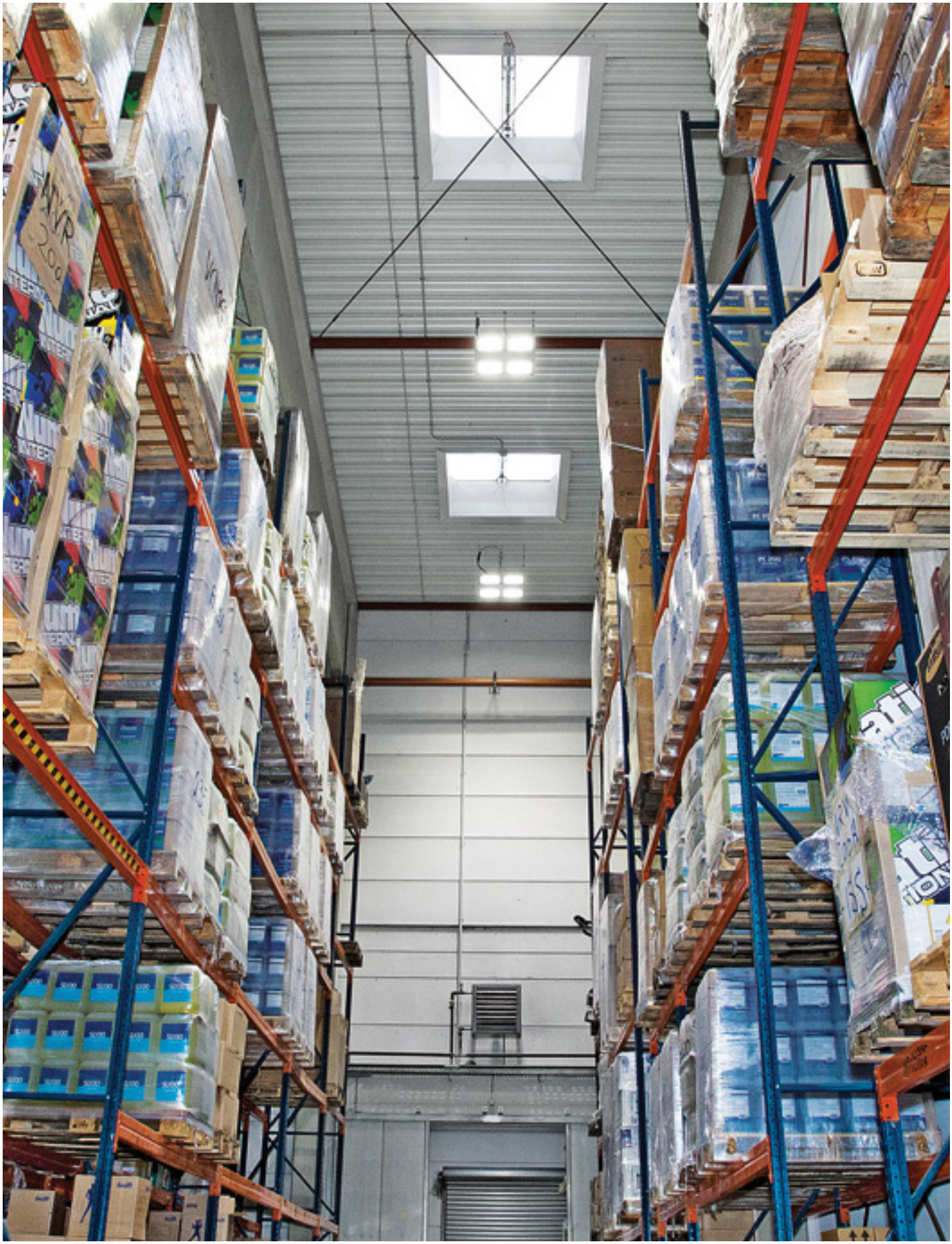

Green Perform III BY698

Luminario de alto flujo para iluminación de almacenes o industria.

Características técnicas

Familia	BY698
Voltaje	120-277 V, 220-240 V
Frecuencia	50/60Hz
Potencia	85 W, 120 W, 155 W, 225 W
Flujo luminoso	de 11 000 lm hasta 29 000 lm
Temperatura de color (TCC)	4 000 K
Eficacia	hasta 133 lm/W
Indice de reproducción de Color (IRC)	>80
IP	65
IK	07
Vida útil	50 000 h L70 @ Ta 35°C
Acabado	En color negro
Óptica	Distribución abierta y cerrada
Factor de potencia	0.95
Temperatura de operación	-20°C hasta 50°C
Dimensiones	379x96mm, 417x105mm, 542x107mm, 530x120mm
Control	DALI
Garantía	5 años

Dimensiones

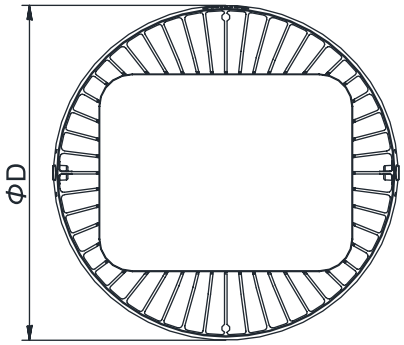

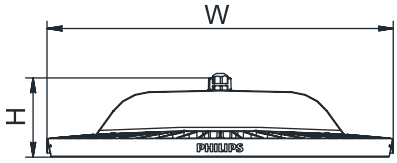

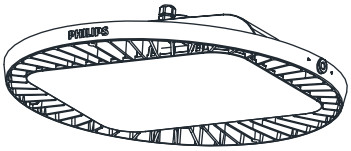

Tipo	D (mm)	W (mm)	H (mm)
BY698P LED 110 PSU	379	382	96
BY698P LED 160 PSU	417	418	105
BY698P LED 200 PSU	452	454	107
BY698P LED 300 PSU	530	534	120

Arquitectura de código

Series	Lúmenes (nominal)	Temp de color	Driver	Distribución	Voltaje (V)
BY698		**NW**	**PSD**		
BY698 Green Perform	**LED110** 11000lm **LED160** 16000 lm **LED200** 20000 lm **LED300** 29000lm	**NW** 4 000K	**PSD** Driver Dali	**NB** Ángulo cerrado **WB** Ángulo abierto	- 220-240V **120-277V** 120-277V [1]

1 Disponible solo en versiones de 11000, 16000 y 20000lm, versión de 29000lm solo disponible en 220-240V

HBX

El HBX LED High Bay es una luminaria compacta que utiliza lo último en tecnología LED. La combinación de LED y placas ópticas de alto rendimiento garantizan una iluminación excepcional. Su diseño ofrece un estilo y apariencia modernos. Ideal para aplicaciones de techo medio a alto, desde almacenes, puntos de venta hasta lugares húmedos.

Características técnicas

Familia	HBX13L / HBX17L / HBX24L
Voltaje	120 - 277 V / 347 V / 480 V
Frecuencia	50/60 Hz
Potencia	106 W / 142 W / 212 W
Flujo luminoso	106 lm / 142 lm / 212 lm
Temperatura de color (TCC)	4 000 K
Eficacia	hasta 120lm/W
Indice de reproducción de Color (IRC)	>80
IP	65
Vida útil	100 000 h
Acabado	Aluminio fundido a presión
Óptica	Óptica de vidrio templado
Temperatura de Operación	-40°C hasta 45°C
Dimensiones	60 cm x 45 cm
Control	Sensor opcional
Garantía	5 años

Dimensiones

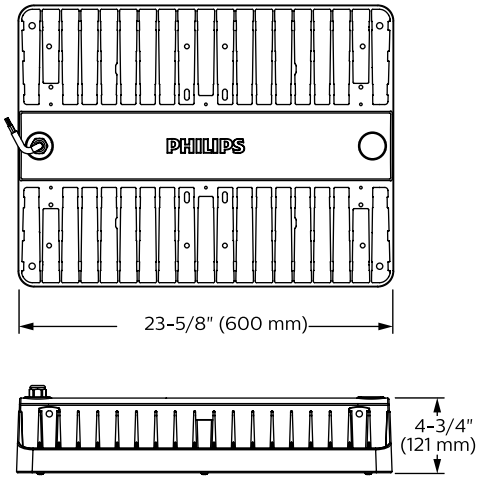

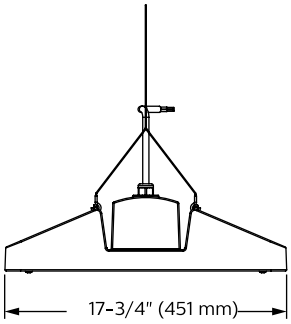

Arquitectura de código

Ej. HBX24LL40-UNV

Serie	Lúmenes	Tecnología	Temp de color	Voltaje	Distribución	Color	Opciones
HBX		**L**	**40**			**WT**	
HBX	**13L** 13,000 lm **17L** 17,000 lm **24L** 24,000 lm	**L** LED	**40** 4000K	**UNV** Universal 120-277V **347** 347V **480** 480V	**N** Cerrada **M** Media **W** Abierta **A** Pasillo	**WT** Blanco	**WC6** Con cableado estándar **WC6D** Con cable de 6' 16/3 para voltaje de línea y de 6' 16/3 para atenuación **MD360** Con sensor de presencia 360° (ON/OFF) **MD360D** Con sensor de presencia 360° (ON/DIM)

APX

El compartimento alto lineal Philips Day-Brite / Philips CFI APX LED proporciona versatilidad en diseño y funcionalidad. Sus lúmenes, su distribución óptica y accesorios disponibles, es posible utilizar esta luminaria en diferentes aplicaciones, que van desde almacenes hasta procesamiento de alimentos.

Características técnicas

Familia	APX08 / APX12 / APX16 / APX20 / APX24
Voltaje	120 V / 208 V / 240 V / 277 V / 347 V / 480 V / Universal
Frecuencia	50/60 Hz
Potencia	76 W / 96 W / 123 W / 168 W / 191 W
Flujo luminoso	8 000 lm / 12 000 lm / 16 000 lm / 20 000 lm / 24 000 lm
Temperatura de color (TCC)	4 000 K, 5 000 K
Eficacia	hasta 120lm/W
ndice de reproducción de Color (IRC)	>80
IP	65 / 67 / NEMA 4X rated
Vida útil	100 000 h
Acabado	Fibra de vidrio reforzado con poliester
Óptica	General, cerrado, medio, abierto, pasillos
Temperatura de Operación	-35°C hasta 35°C
Dimensiones	130cm x 37cm
Control	Sensor opcional
Garantía	5 años

Dimensiones

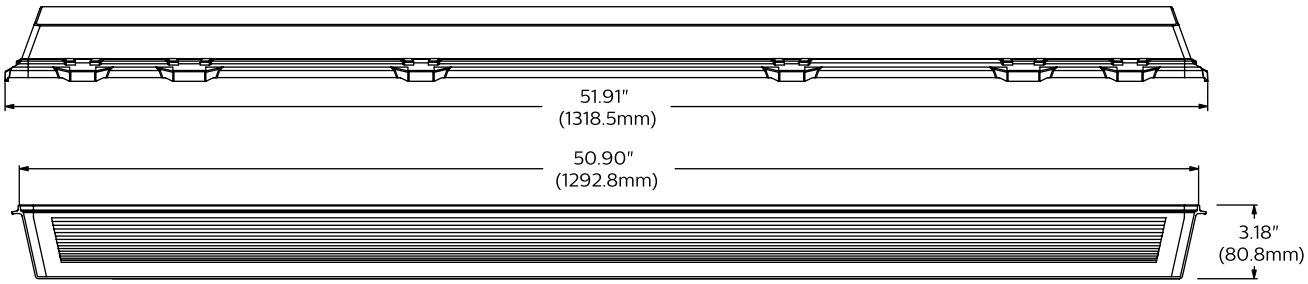

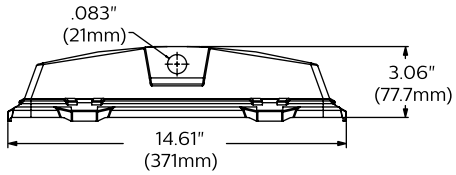

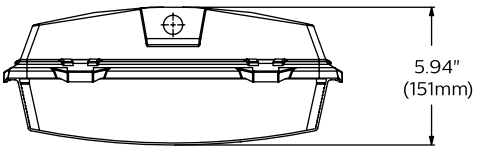

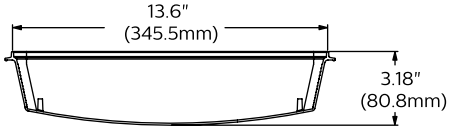

Arquitectura de código

Ej: APX24LL40-UNV

Serie	Lúmenes	Tecnología	Temp de color	Voltaje	Distribución	Opciones
APX		**L**	**L40**			
APX	**08L** 8,000 lm **12L** 12,000 lm **16L** 16,000 lm **20L** 20,000 lm **24L** 24,000 lm	**L** LED	**40** 4000K 80 IRC	**UNV** 120-277V **347** 347V **480** 480V	**-** Distribución General **N** Cerrada **M** Media **W** Abierta **A** Pasillo	**WC6** Con cableado estándar 6' 16/3 **WC6D** Con cable de 6' 16/3 para voltaje de línea y de 6' 16/3 para atenuación **MD360W** Con sensor de presencia 360° (ON/OFF)**EMLED** Bateria de emergencia (30°C máx **WP6** Con cableado estándar 6' 16/3 y plug MENCOM **WP6D** Con cable de 6' 16/3 para voltaje de línea y de 6' 16/3 para atenuación con plug MENCOM para ambos

Essential LED Highbay

BY018P

Para aquellos espacios en interiores que requieren alta intensidad de luz y, a su vez, un alto flujo luminoso, Highbay es el ideal. Tiene un diseño ligero y compacto, además de una larga vida útil (50,000 horas) y una garantía de 5 años

Características técnicas

Familia	BY018P
Voltaje	120 V - 277 V~
Frecuencia	50/60 Hz
Potencia	85 W / 155 W / 190 W / 230 W
Flujo luminoso	11 000 lm / 20 000 lm / 24 000 lm / 30 000 lm
Temperatura de color (TCC)	6 500 K
Corriente nominal	0.37 A / 0.83 A / 1 A
Consumo de energía	85 kWh/1 000 h, 190 kWh/1000 h, 230 kWh/1000 h
Indice de reproducción de Color (IRC)	>80
IP	65
IK	02
Vida útil	50 000 h
Acabado	Color negro
Distribución	Abierta 90°
Control	Fijo
Garantía	5 años

Dimensiones

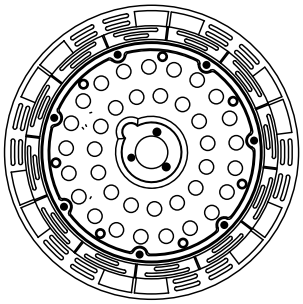

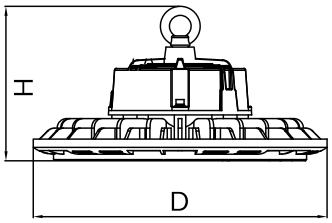

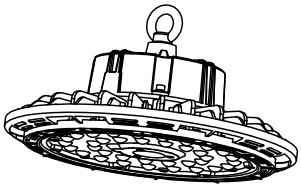

Clave de producto	Descripción	H (mm)	D (mm)	Kg
919053055572	BY018P LED110/CW PSU WB 120-277V	250	160	2.5
919053055575	BY018P LED200/NW PSU WB 120-277V	350	160	3.5
919053055576	BY018P LED200/CW PSU WB 120-277V	350	160	3.5
919053055580	BY018P LED240/CW PSU WB 120-277V	350	160	4.3
919053055584	BY018P LED300/CW PSU WB 120-277V	380	160	5.4

Arquitectura de código

Series	Lúmenes (nominal)	Temp de color	Driver	Distribución
BY018P		**CW**	**PSU**	**WB***
BY018P HighBay	**LED110** 11 000 lm **LED200** 20 000 lm **LED240** 24 000 lm **LED300** 30 000 lm	**CW** 6 500 K	**PSU** Fijo	**WB*** Abierta

*WB: Distribución abierta

Soluciones de iluminación interior

Empotrados

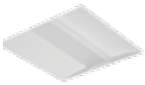

FluxGrid **50**

EvoGrid **54**

T-Grid LED **58**

HP90 LED **60**

Essential LED RC091 **68**

ArcForm **64**

DuaLED **62**

FluxGrid

FluxGrid LED reduce los gastos de operación relacionados con el consumo de energía eléctrica comparado con tecnologías convencionales. Estos ahorros se complementan con la atenuación (0-10V como un estándar) y con sensores de luz de día y sensores de presencia. Al mismo tiempo su larga vida útil da oportunidad que los gastos de mantenimiento puedan ser asignados a otras actividades no relacionadas con iluminación.

Características técnicas

Familia	FG
Voltaje	120 V -277 V
Frecuencia	50/60Hz
Potencia	1X4 - 25 W / 32 W / 39 W 2X2 - 27 W / 33 W / 45 W 2X4 - 3 W / 3 W / 41 W/ 49 W / 69 W
Flujo luminoso	de 8 000 lm a 4 5000 lm
Temperatura de color (TCC)	4 000 K / 5 000 K
Eficacia	hasta 125 lm/W
Indice de reproducción de Color (IRC)	>80
IP	20
Vida útil	80 000 h @L70
Acabado	Acero laminado en frío
Óptica	Abierta
Dimensiones	60X60 / 60X120 / 30X120 cm
Garantía	5 años

Dimensiones

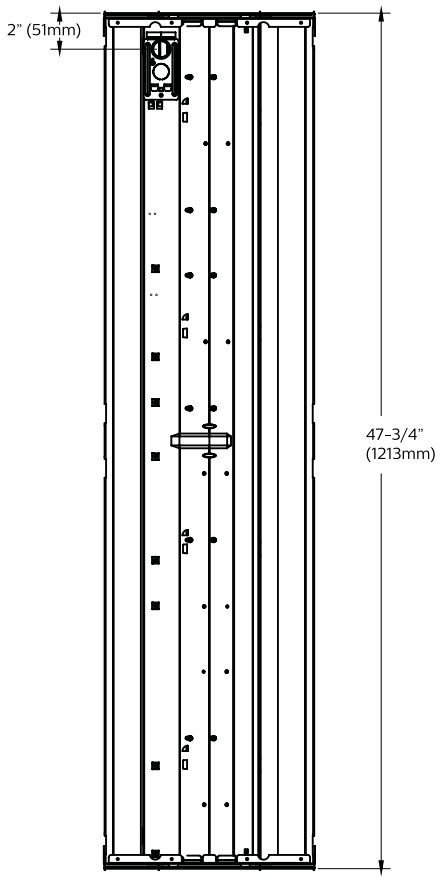

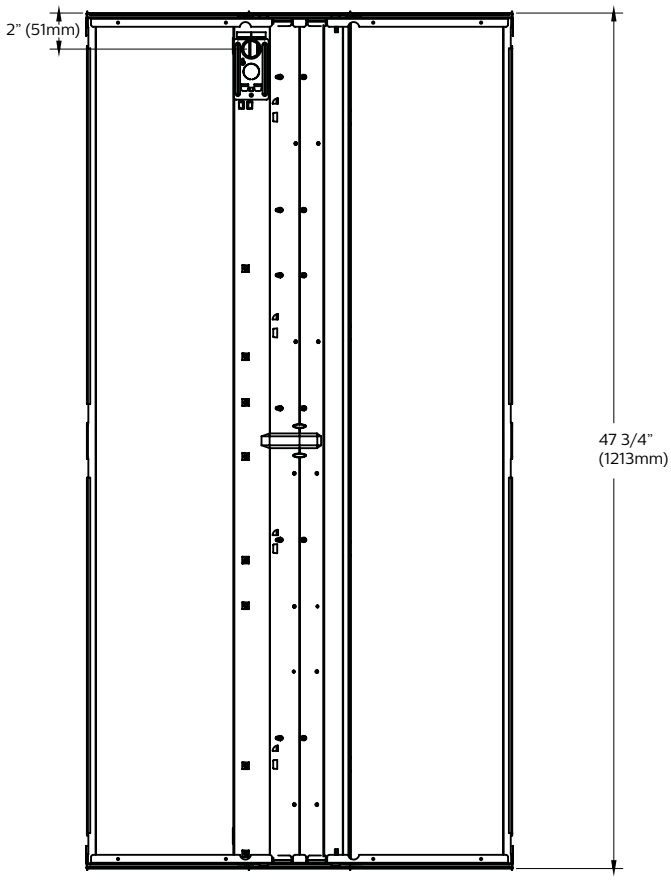

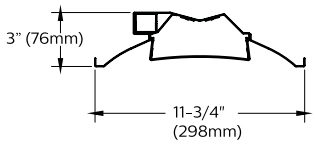

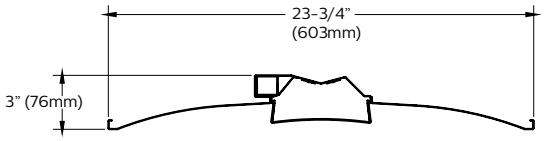

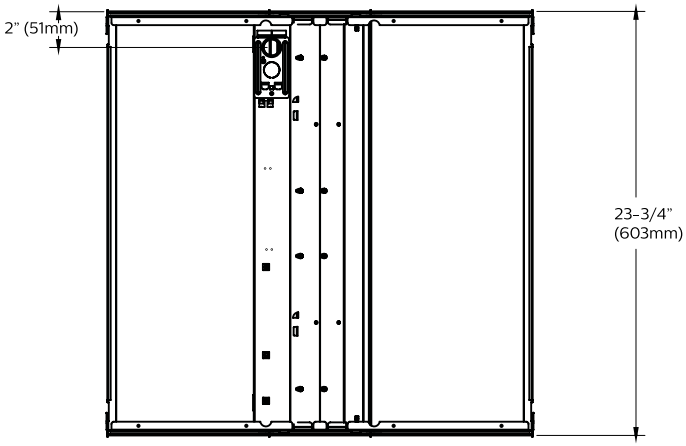

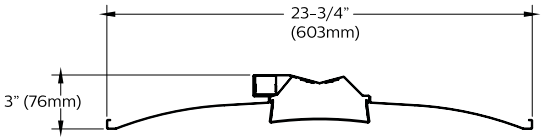

Arquitectura de código

Ej: 2FGG38L840-2-D-UNV-DIM

Ancho	Serie	Tipo de techo	Función de aire	Lúmenes	Color	Longitud	Difusor central	Voltaje	Driver	Opciones
2	**FG**	**G**		**38L**	**840**	**2**	**D**	**UNV**	**DIM**	
1 1' (30cm) **2** 1' (60cm)	**FG** FluxGrid	**G** Grid	**En blanco** Estático	**30L** 3,000 lm (2X2, 1X4) **38L** 3,800 lm (2X2, 1X4) **45L** 4,500 lm (2X2, 1X4)	**840** 4000K IRC 80	**2'** 2' (60cm) **4'** 4' (120cm)	**D** Difuso	**UNV** Universal 120-277V	**DIM** 0-10V	**EMLED** Batería de emergencia
2 2' (60cm)	**FG** FluxGrid	**G** Grid	**En blanco** Estático	**38L** 3,800 lm (2X4) **43L** 4,300 lm (2x4) **48L** 4,800 lm (2X4) **54L** 5,400 lm (2X4) **74L** 7,400 lm (2X4)	**840** 4000K IRC 80	**4'** 4' 120cm)	**D** Difuso	**UNV** Universal 120-277V	**DIM** 0-10V	**EMLED** Batería de emergencia

EvoGrid

Crea espacios cómodos con EvoGrid LED, de bajo costo y menor consumo de energía. Está disponible en presentaciones de 1x4, 2x2 y 2x4, y contempla tres temperaturas de color. Es un complemento ideal decorativo, gracias a su carcasa de lente única, diseño elegante y moderno.

Características técnicas

Familia	2EVG
Voltaje	120 V-277 V
Frecuencia	50/60Hz
Potencia	81X4, 2X2 (30 W / 40 W / 47 W) 2X4 (36 W / 40 W / 47 W / 54 W / 82 W)
Flujo luminoso	1X4, 2X2 - 3 000 / 3 800 / 4 500 lm 2X4 - 3 800 / 4 300 / 4 800 / 5 400 / 7 400 lm
Temperatura de color (TCC)	4 000 K / 5 000K
Eficacia	102 / 98 / 97 lm/W
Indice de reproducción de Color (IRC)	>80
IP	20
Vida útil	80 000 h @L70
Acabado	Acero laminado en frío
Óptica	Abierta
Dimensiones	60X60 cm / 60X120 cm
Control	SPACEWISE
Garantía	5 años

Dimensiones

EvoGrid empotrado LED 2x2

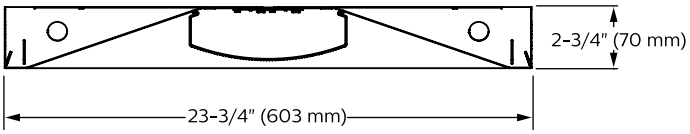

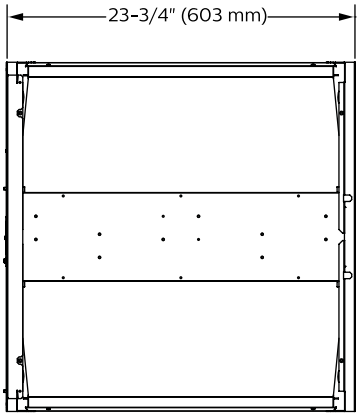

EvoGrid empotradoLED 2x4

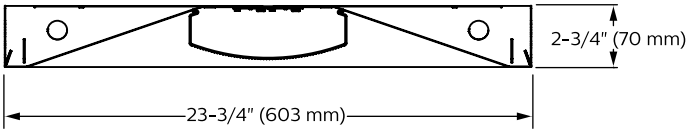

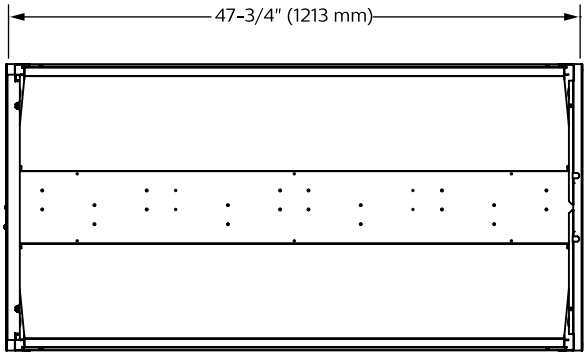

EvoGrid empotrado LED 1x4

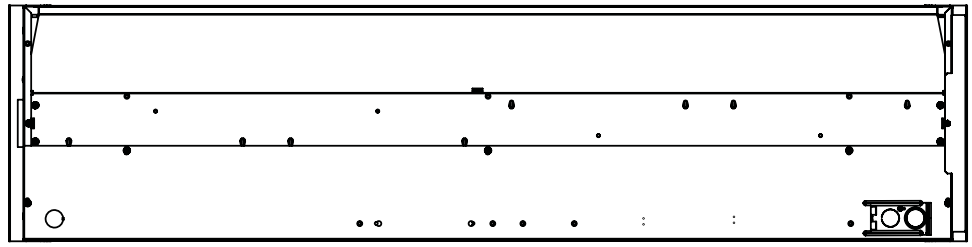

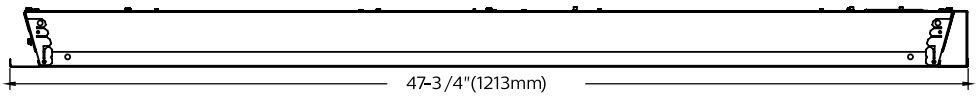

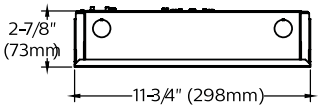

Standard Configuración

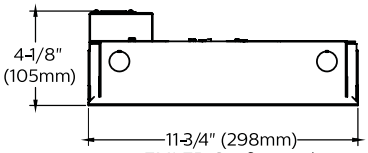

EMLED Configuración

Arquitectura de código

Ej: 2EVG38L840-2-D-UNV-DIM

Ancho	Series	Tipo de techo	Función de aire	Lúmenes	Temp de color	Longitud	Difusor central	Voltaje	Driver	Opciones
2	**EV**	**G**		**38L**	**840**	**2**	**D**	**UNV**	**DIM**	
2 2' (60cm)	**EV**Evogrid	**G** Grid	**En blanco** Estático **H** Retorno de aire	**30L** 3,000 lm (2X2, 1X4) **38L** 3,800 lm (2X2, 1X4) **45L** 4,500 lm (2X2, 1X4)	**840** 4000K IRC 80 **850** 5000K IRC 80	**2'** 2' (60cm)	**D** Difuso	**UNV** Universal 120-277V	**DIM** 0-10V	**SWI** Opción con tecnología SPACEWISE Integrada **EMLED** Batería de emergencia
1 1' (30cm) **2** 2' (60cm)	**EV** Evogrid	**G** Grid	**En blanco** Estático **H** Retorno de aire	**38L** 3,800 lm (2X4) **43L** 4,300 lm (2X4) **48L** 4,800 lm (2X4) **54L** 5,400 lm (2X4) **74L** 7,400 lm (2X4)	**840** 4000K IRC 80 **850** 5000K IRC 80	**4'** 4 (12cm)	**D** Difuso	**UNV** Universal 120-277V	**DIM** 0-10V	**SWI** Opción con tecnología SPACEWISE Integrada **EMLED** Batería de emergencia

T-Grid LED

T-Grid LED Troffer es una luminaria de bajo perfil que ahorra energía, mejora el confort visual y ofrece un excelente rendimiento en aplicaciones de iluminación general, tales como: oficinas, escuelas, hospitales y comercios. Utiliza tecnología LED y cuenta con un controlador regulable.

Características técnicas

Familia	1TGXXL / 2TGXXL
Voltaje	120 V-277 V
Frecuencia	50/60Hz
Potencia	1X4 (21 W / 30 W / 44 W / 51 W) 2X2 (23 W / 32 W / 44 W / 51 W) 2X4 (27 W / 33 W / 38 W / 43 W / 49W / 74 W)
Flujo luminoso	1X4 - 2 200 / 3 200 / 4 200 / 5 000 lm 2X2 - 2 000 / 3 000 / 3 800 / 4 500 lm 2X4 - 3 200 / 3 800 / 4 300 / 4 800 / 5 400 / 7 400 lm
Temperatura de color (TCC)	4 000 K
Eficacia	hasta 112 lm/W
Indice de reproducción de Color (IRC)	>80
IP	20
Vida útil	50 000 h @L70
Acabado	Acero rolado en frío
Óptica	Abierta
Dimensiones	60X60 cm / 30X120 cm / 60X120 cm
Garantía	5 años

Dimensiones

TGrid_LED_1x4

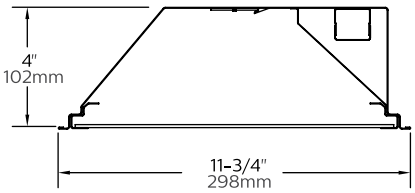

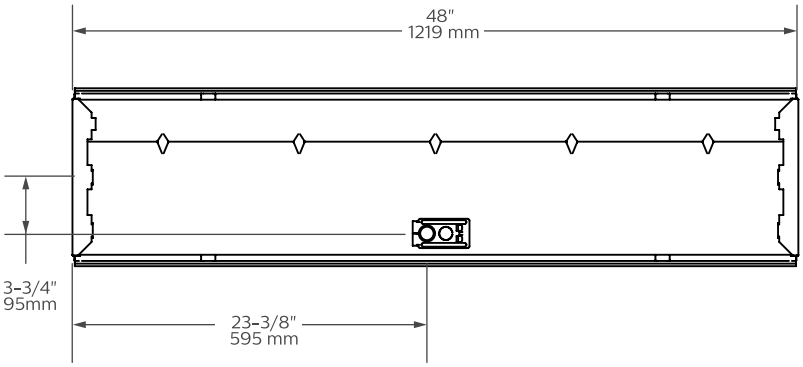

TGrid_LED_2x2

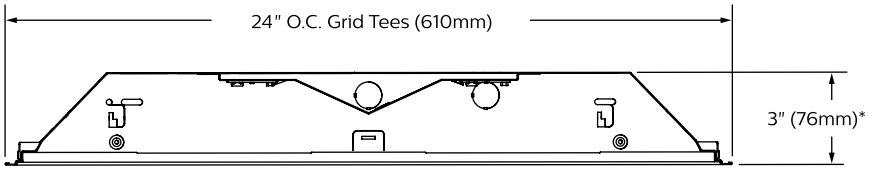

*EMLED option adds 1-3/4" to overall height

TGrid_LED_2x4

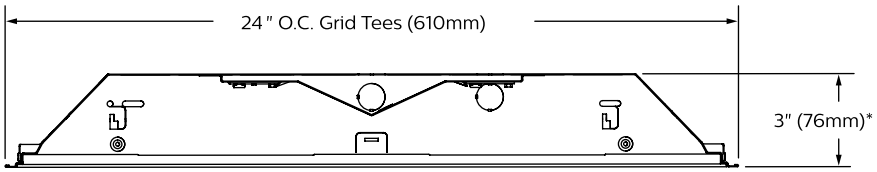

*EMLED option adds 1-3/4" to overall height

Arquitectura de código

Ej: 2TG30L840-2-FS-02F-UNV-DIM

Ancho	Serie	Lúmenes	Temp de color	Longitud	Door Frame	Óptica	Voltaje	Driver	Opciones
2	**TG**	**30L**	**840**	**2**	**FS**	**02F**	**UNV**	**DIM**	
1 1 (30cm)	**TG** T-Grid LED	**22L** 2,200 lm (1x4) **32L** 3,200 lm (1x4) **42L** 4,200 lm **50L** 5,000 lm (1x4)	**840** 4000K, 80 CRI	**4** 4' (120cm)	**FS** Acero plano	**02F** 50% difuso nominal, patron 12 , 0.100"	**UNV** Universal Voltage 120-277V	**DIM** 0-10V	**EMLED** Con batería de emergencia
2 2' (60cm)	**TG** T-Grid LED	**20L** 2,000 lm (2x2) **30L** 3,000 lm (2x2) **38L** 3,800 lm (2x2) **45L** 4,500 lm (2x2)	**840** 4000K, 80 CRI	**2** 2' (60cm)	**FS** Acero plano	**02F** 50% difuso nominal, patron 12 , 0.100"	**UNV**Universal Voltage 120-277V	**DIM** 0-10V	**EMLED** Con batería de emergencia
2 2' (60cm)	**TG** T-Grid LED	**32L** 3,300 lm 2x2) **38L** 3,800 lm (2x2) **43L** 4,300 lm (2x2) **48L** 4,800 lm (2x2) **54L** 5,400 lm (2x2) **74L** 7,400 lm (2x2)	**840** 4000K, 80 CRI	**4** 4' (120cm)	**FS** Acero plano	**02F** 50% difuso nominal, patron 12 , 0.100"	**UNV**Universal Voltage 120-277V	**DIM** 0-10V	**EMLED** Con batería de emergencia

HP90 LED

La familia de LED HP90 le brinda al cliente la posibilidad de optimizar el consumo de energía y tomar el control con una solución que se adapta a sus necesidades en iluminación. Está disponible en presentaciones de 1x4, 2x2 y 2x4.

Características técnicas

Familia	HL
Voltaje	120 V -277 V/ 340 V
Frecuencia	50/60Hz
Potencia	1X4 (31 W / 40 W / 46 W) 2X2, 2X4 (30 W / 40 W / 46 W)
Flujo luminoso	1X4 (2 800lm / 3 500lm / 3 900lm) 2X2 (2 800lm / 3 300lm / 3 900lm) 2X4 (3 000lm / 3 700lm / 4 100lm)
Temperatura de color (TCC)	4 000 K
Eficacia	hasta 97 lm/W
Indice de reproducción de Color (IRC)	>80
IP	20
Vida útil	50 000 h @L70
Acabado	Aluminio rolado en frío
Óptica	Abierta
Dimensiones	60X60 cm / 30X120 cm / 60X120 cm
Garantía	5 años

Dimensiones

HP90_LED_1x4

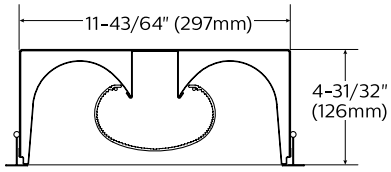

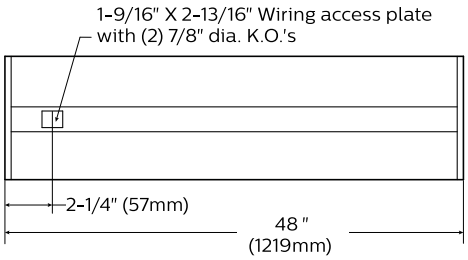

HP90_LED_2x2

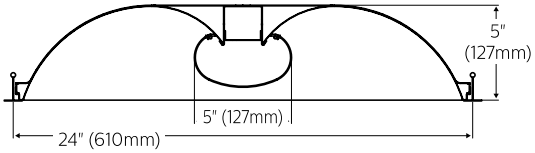

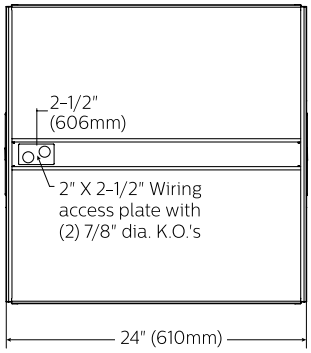

HP90_LED_2x4

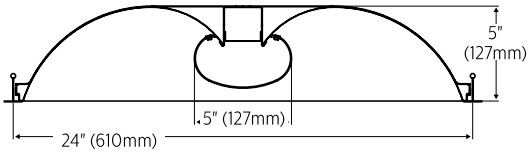

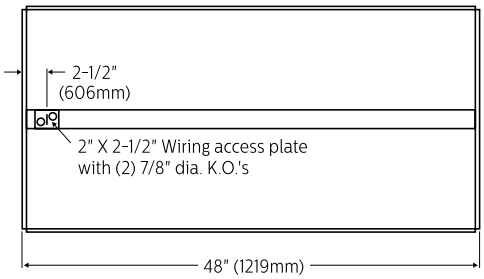

Arquitectura de código

Ej: HLS22GLR28L40UDZT

Serie	Función de aire	Tamaño	Tipo de techo	Difusor	Lúmenes	Temp de color	Voltaje	Driver	Opciones
HL HP90 empotrado indirecto LED	**S** Estático	**14** 1'x4' (30x120cm)	**G** Estándar y Grid	**LR** Líneal prismático	**28L** 2800 lm (1X4) **35L** 3500 lm (1X4) **39L** 3900 lm(1X4)	**840** 4000K IRC 80	**UNV** Universal 120-277V **3** 347V	**DZT** Atenuable 0-10V	**En blanco** estándar **F1** 3/8" flexible **EMLED** Con batería de emergencia **CHIC** Chicago Plenum
HL HP90 empotrado indirecto LED	**S** Estático	**24** 1'x4' (30x120cm)	**G** Estándar y Grid	**LR** Líneal prismático	**30L**3000 lm (2X4) **37L**3700 lm (2X4) **41L** 4100 lm (2X4)	**840** 4000K IRC 80	**UNV**Universal 120-277V **3** 347V	**DZT** Atenuable 0-10V	
HL HP90 empotrado indirecto LED	**S** Estático	**22** 1'x4' (30x120cm)	**G** Estándar y Grid	**LR** Líneal prismático	**28L** 2800 lm (2x2) **33L** 3300 lm (2x2) **39L** 3900 lm (2x2)	**840** 4000K IRC 80	**UNV** Universal 120-277V **3** 347V	**DZT** Atenuable 0-10V	

DuaLED

Luminaria LED empotrada altamente eficiente para alcanzar resultados sustentables. Combina un perfil extremadamente bajo con una estética limpia. Además, cuenta con tecnología LED, proporcionando la mejor calidad y eficiencia en iluminación. Su controlador y control integral optimizan su uso en cada aplicación.

Características técnicas

Familia	DL
Voltaje	120 V - 277 V / 347 V
Frecuencia	50/60Hz
Potencia	1X2 (29 W / 37 W / 43 W / 51 W) 2X2 (26 W / 35 W / 39 W / 45 W) 2X4 (41 W / 48 W / 57 W / 73 W)
Flujo luminoso	1X4 (2 700 / 3 600 / 4 100 / 4 700lm) 2X2 (2 700 / 3 400 / 3 800 / 4 400lm) 2X4 (4 300 / 4 900 / 5 800 / 7 300lm)
Temperatura de color (TCC)	4 000 K
Eficacia	hasta 105 lm/W
Indice de reproducción de Color (IRC)	80
IP	20
Vida útil	50 000 h @L70
Acabado	Acero
Óptica	Abierta
Dimensiones	60X60 cm / 60X120 cm
Control	Opción con SPACEWISE
Garantía	5 años

Dimensiones

DuaLED_2x2

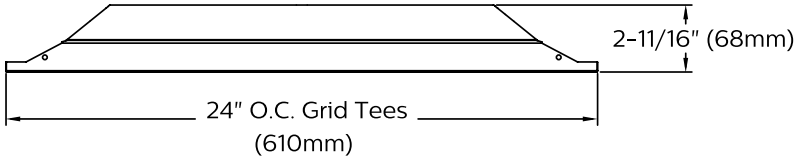

DuaLED_2x4

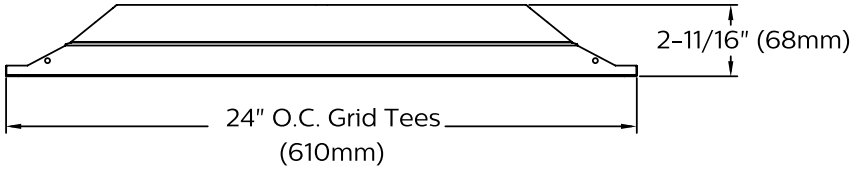

Arquitectura de código

Ej: 2DLG36L840-4-D-UNV-DIM

Ancho	Familia	Serie	Lúmenes	Temp de color	Longitud	Difusor central	Voltaje	Driver	Opciones
1 1' (30cm)	**DL** DuaLED	**G** Grid	**27L** 2700 lm (1x4) **36L** 3600 lm (1x4) **41L** 4100 lm (1x4) **47L** 4100 lm (1x4)	**840** 4000K IRC 80	**4** 4' (120cm)	**D** Difuso Opalino	**UNV** Universal 120-277V	**DIM** 0-10V	**SWZG21** SPACEWISE **EMLED** Con batería de emergencia
2 2' (60cm)	**DL** DuaLED	**G** Grid	**21L** 2100 lm (2x2) **27L** 2700 lm (2x2) **30L** 3000 lm (2x2) **34L** 3400 lm (2x2) **38L** 3800 lm (2x2) **44L** 4400 lm (2x2)	**840** 4000K IRC 80	**2** 2' (60cm)	**D** Difuso Opalino	**UNV** Universal 120-277V	**DIM** 0-10V	**SWZG21** SPACEWISE **EMLED** Con batería de emergencia
2 2' (60cm)	**DL** DuaLED	**G** Grid	**32L** 3200 lm (2x4) **38L** 3800 lm (2x4) **43L** 4300 lm (2x4) **48L** 4800 lm (2x4) **54L** 5400 lm (2x4) **74L** 7400 lm (2x4)	**840** 4000K IRC 80	**4** 4' (120cm)	**D** Difuso Opalino	**UNV** Universal 120-277V	**DIM** 0-10V	**SWZG21** SPACEWISE **EMLED** Con batería de emergencia

ArcForm

ArcForm es un empotrable altamente eficaz que se ilumina completamente con una distribución simétrica.

Características técnicas

Familia	3614 / 3622
Voltaje	120 V -277 V
Frecuencia	50/60Hz
Potencia	1X4 (27 W / 30 W / 41 W) 2X2 (32 W / 37 W / 42 W) 2X4(32 W / 40 W / 51 W / 69 W)
Flujo luminoso	3 600 lm /4 400 lm
Temperatura de color (TCC)	3 000 K / 4 000 K
Eficacia	101lm/W
Indice de reproducción de Color (IRC)	>80
IP	20
Vida útil	50 000 h @L70
Acabado	Lámina
Óptica	Abierta
Dimensiones	605x605 cm / 300X1211 cm
Garantía	5 años

Dimensiones

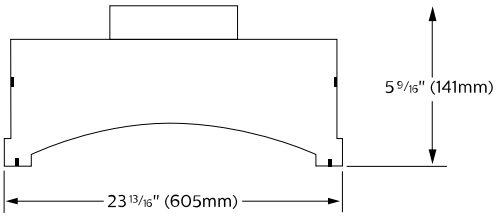

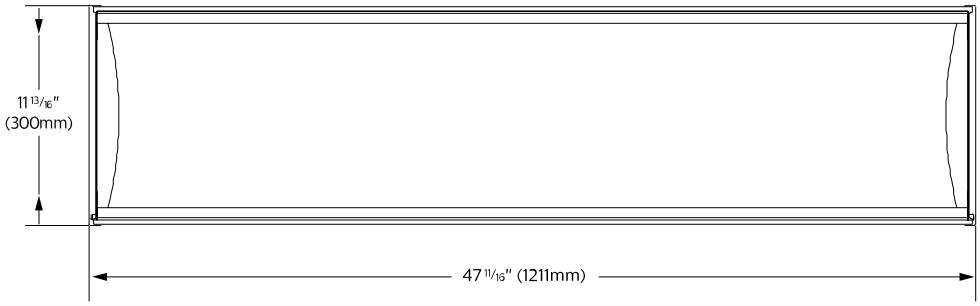

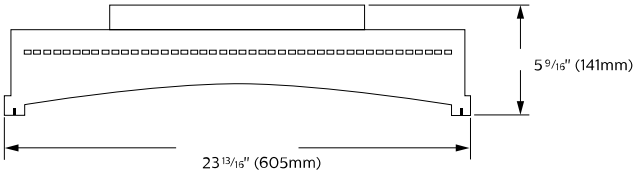

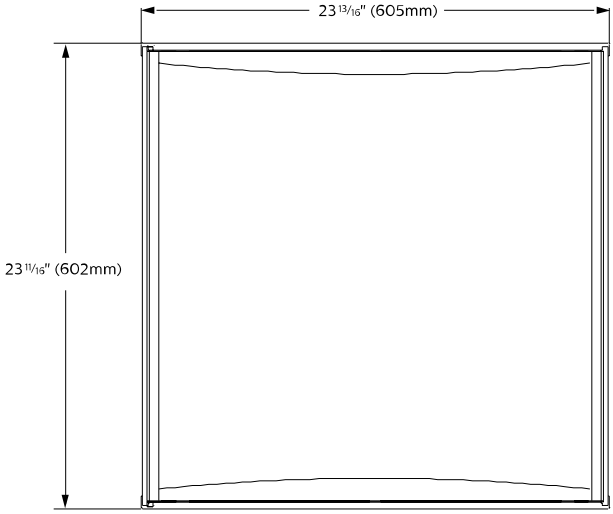

Arquitectura de código

Familia y dimensiones	Versión	Configuración	Fuente de luz	Temp de color	Lúmenes	Housing	Cableado	Voltaje	Driver
			L						E
ArcForm 3614	**D1** Standard T-Grid **D2** Tegular/Slot T-Grid	**ST** Standalone **CR** Continuous	**L** LED	**C** 3000K **A** 4000K	**36** 3600 lm **44** 4400 lm	**S** Standard **C** Chicago	**1** 1 cct **5** 1 cct w/battery pack **7** 1 cct dimming	**1** 120V **2** 277V	**E** Standard
ArcForm 3622	**D1**Standard T-Grid **D2** Tegular/Slot T-Grid **A1** Air Return/ Standard T-Grid **A2** Air Return/ Slot T-Gridd	**ST** Standalone **CR** Continuous	**L** LED	**C** 3000K **A** 4000K	**36** 3600 lm **44** 4400 lm	**S** Standard **C** Chicago	**1** 1 cct **5** 1 cct w/battery pack **7** 1 cct dimming	**1** 120V **2** 277V	**E** Standard

Essential LED Panel

RC091

El reemplazo perfecto para luminarios convencionales, generando ahorros en mantenimiento y la mejor calidad en iluminación.

Características técnicas

Familia	RC091
Voltaje	120 V - 277 V~
Frecuencia	50/60 Hz
Potencia	40 W
Flujo luminoso	3 600 lm
Temperatura de color (TCC)	4 000 K / 6 500 K
Corriente nominal	0.34-0.155 A
IIndice de reproducción de Color (IRC)	≥80
IP	20
IK	02
Vida útil	25 000 h
Garantía	3 años

Dimensiones

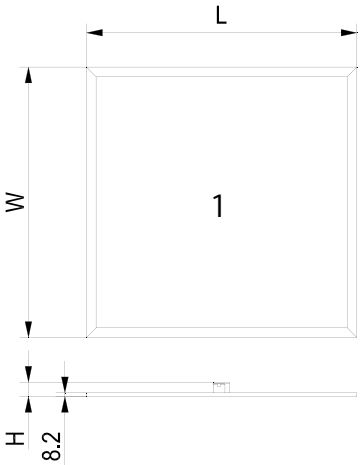

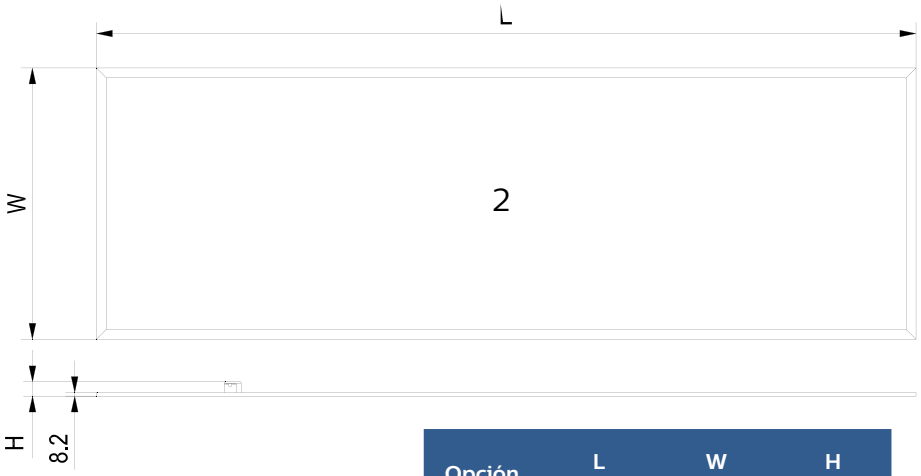

Opción	L (mm)	W (mm)	H (mm)
1	605	605	36
2	1210	300	36

Arquitectura de código

Series	Lúmenes (nominal)	Temp de color	Driver	Dimensiones
RC091	**LED36S**		**PSU**	
RC091 Panel	**LED36S** 3 600 lm	**80** IRC **40** 4 000 K **65** 6 500 K	**PSU** Fijo	**W60L60** 60 x 60 **W30L121** 30 x 121

Bershka
bershka.com

Soluciones de iluminación interior

Proyectores

Alcyon Multipoint **72**

Alcyon Projector **76**

SpotLED Multipoint **80**

SpotLED Projector **84**

Alcyon Multipoint

La serie Alcyon LED Vertical empotrable está diseñado para ofrecer un alto desempeño e iluminación dirigida para cubrir las necesidades de acentuación.

Características técnicas

Familia	LLAVR
Voltaje	120 V -277 V
Frecuencia	50/60Hz
Potencia	10 W / 18 W / 32 W
Flujo luminoso	600 lm / 1 000 lm / 2 000 lm
Temperatura de color (TCC)	2 700 K / 3 000 K / 4 000 K
Eficacia	60/ 56 / 67 lm/W
IIndice de reproducción de Color (IRC)	85
IP	20
Vida útil	50 000 h
Acabado	Acero galvanizado
Óptica	Spot / spot cerrada / flood / flood abierta
Dimensiones	de 1 a 4 cabezales
Control	No
Garantía	5 años

Dimensiones

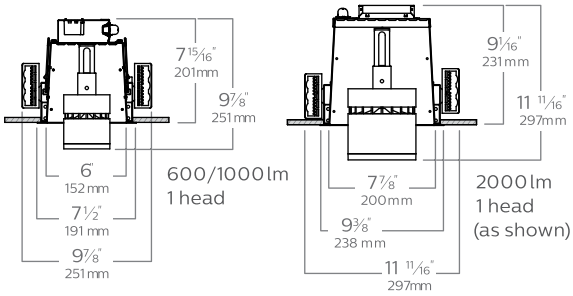

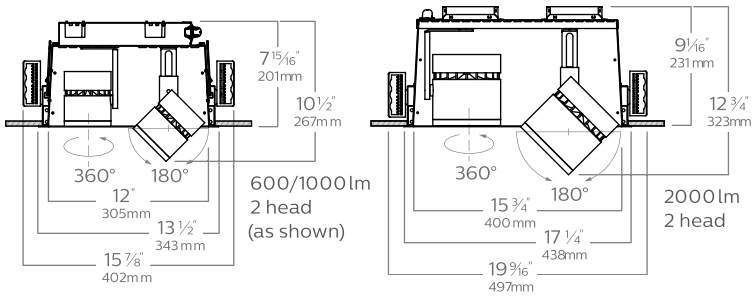

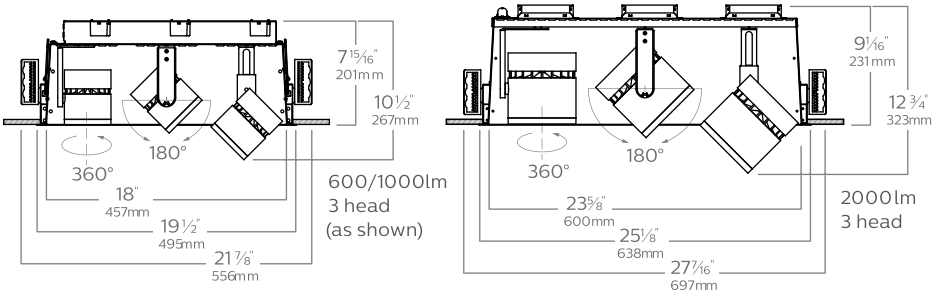

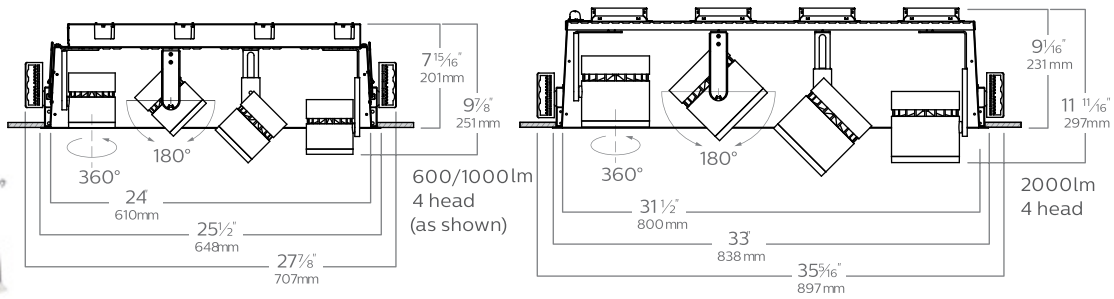

Arquitectura de código

FRAME-IN KIT

Series	Lúmenes	Cabezales	Voltaje
LLAVRM Alcyon LED Cilindro empotrado	**11** 600 /1000 lm **12** 2000 lm	**H1** 1 Cabezal **H2** 2 Cabezales **H3** 3 Cabezales **H4** 4 Cabezales	**120** 120V **277** 277V

Fixture

Series	Acabado	Lúmenes	CCT	Cabezales
LLAVRM Alcyon LED recessed cylinder	**WH** Blanco **BK** Negro	**01** 600 lm **11** 1000 lm **12** 2000 lm	**27** 2700 K **30** 3000 K **40** 4000 K	**H1** 1 Cabezal **H2** 2 Cabezales **H3** 3 Cabezales **H4** 4 Cabezales

Reflector

Series	Lúmenes	Reflector
LLAV Alcyon LED reflector	**11** 600 /1000 lm **12** 2000 lm	**RNS** Spot cerrado **RS** Spot **RNF** Flood cerrado **RF** Flood

Accesorio de sujeción	Acabado
LLAV11AH Alcyon LED 600 /1000 lm	**WH** Blanco Mate **BK** Negro Mate
LLAV12AH Alcyon LED 2000lm	
Snoot	
LLA11SN Alcyon LED 600 /1000 lm	**WH** Blanco Mate **BK** Negro Mate
23SNT6 Alcyon LED 2000lm	
Filtros de difusión	
LLAV11 Alcyon LED 600 /1000 lm	**LS** Línear Spread **SY** Symmetrical Spread **SF** Soft Focus **FR** Frosted Etched
LLAV12 Alcyon LED 2000lm	
Color filters/gels	
Color gels provided by others for Alcyon LED 600 /1000 lm	
ADF4 Alcyon LED 2000lm or Color gels provided by others	
Hex cell louver	
LLAHCA11 Alcyon LED 600 /1000 lm (negro mate sólamente)	
AL4HC Alcyon LED 2000lm (negro mate sólamente)	

Alcyon Projector

La serie Alcyon LED Projector es una plataforma LED de óptica sencilla diseñada con un balance entre forma, función y confort visual. Tiene una gran flexibilidad en flujo luminoso y ángulos de distribución que hacen de este proyector el ideal para aplicaciones de acento.

Características técnicas

Familia	LLAH11
Voltaje	120V
Frecuencia	50/60Hz
Potencia	14.8 W
Flujo luminoso	1 100 lm
Temperatura de color (TCC)	2 700 K / 3 000 K / 3 500K / 4 000 K
Eficacia	75 lm/W
Indice de reproducción de Color (IRC)	80 / 90
IP	20
Vida útil	50 000 h
Acabado	Policarbonato
Óptica	Spot / flood cerrado / Flood
Dimensiones	9 y 14 cm de diámetro
Control	No
Garantía	5 años

Dimensiones

10 W / 600 & 15 W / 1000 lm track lighting

LLAV1130AL
mostrado con reflector RS

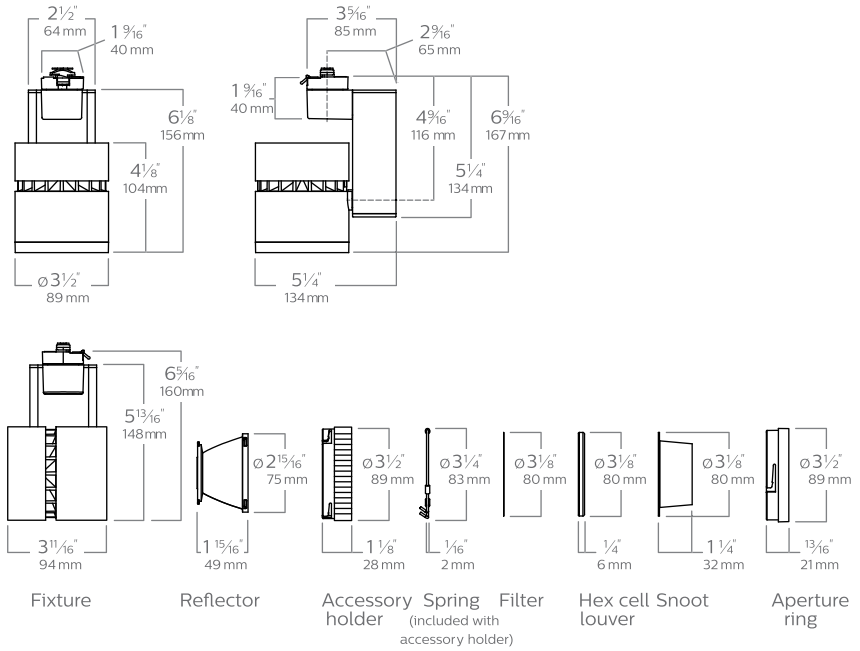

LLAV1240AL
mostrado con reflector RS

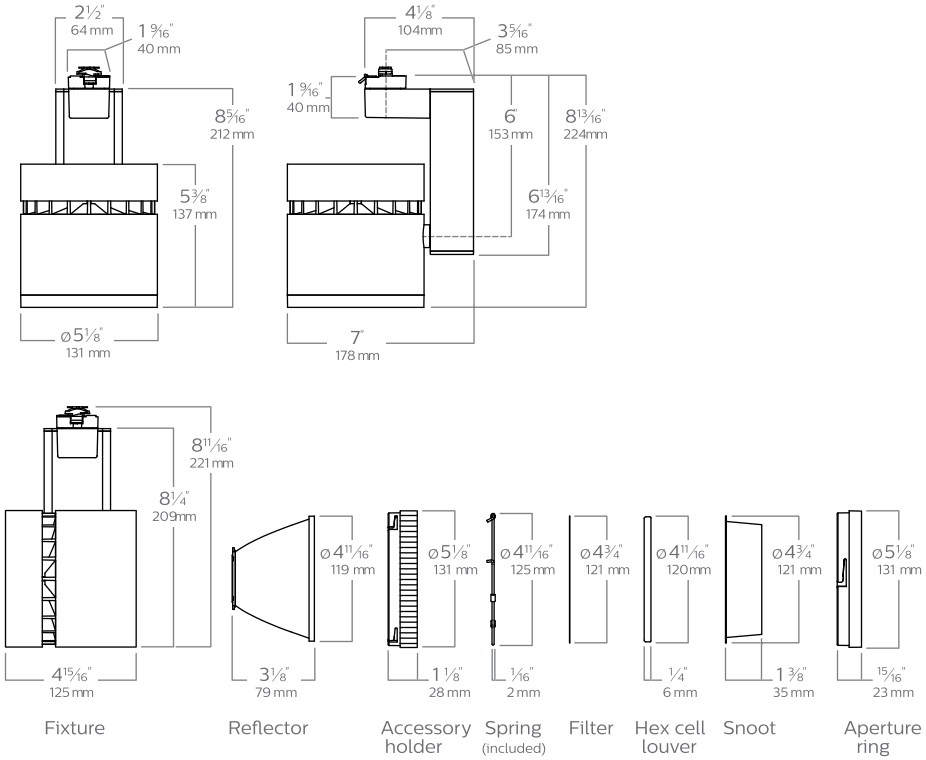

Arquitectura de código

FRAME-IN KIT

Series	Lúmenes	CCT	Acabado
LLAV Alcyon LED track cylinder	**01** 600 lm **11** 1000 lm **12** 2000 lm	**27** 2700 K **30** 3000 K **40** 4000 K	**WH** Blanco **AL** Aluminio **BK** Negro

Reflector

Series	Lúmenes	Reflector
LLAV Alcyon LED reflector	**11** 600 /1000 lm **12** 2000 lm	**RNS** Spot cerrado **RS** Spot **RNF** Flood cerrado **RF** Flood

Accesorio de sujeción	Acabado
LLAV11AH Alcyon LED 600 / 1000 lm	**WH** Blanco mate **BK** Negro mate **AL** Aluminio
LLAV12AH Alcyon LED 2000lm	
Snoot	
LLA11SN Alcyon LED 600 / 1000 lm[3]	**WH** Blanco mate **BK** Negro mate **AL** Aluminio
23SNT6 Alcyon LED 2000lm	
Filtros de difusión	
LLAV11 Alcyon LED 600 /1000 lm	**LS** Línear Spread **SY** Symmetrical Spread **SF** Soft Focus **FR** Frosted Etched
LLAV12 Alcyon LED 2000lm	
Color filters/gels	
Color gels provided by others for Alcyon LED 600 /1000 lm	
ADF4 Alcyon LED 2000lm or Color gels provided by others	
Hex cell louver	
LLAHCA11 Alcyon LED 600 /1000 lm ((negro mate sólamente))	
AL4HC Alcyon LED 2000lm ((negro mate sólamente)	

SpotLED Multipoint

El SpotLED Multipoint es un sistema que ofrece un alto desmpeño para cubrir las necesidades demandantes de la iluminación de acento. Multiples cabezales proveen gran flexibilidad para diferentes aplicaciones.

Características técnicas

Familia	LLABR
Voltaje	120 V - 277 V
Frecuencia	50/60Hz
Potencia	77 / 73lm/W
Flujo luminoso	1 000 lm / 1 600 lm
Temperatura de color (TCC)	2 700 K / 3 000 K / 4 000 K
Eficacia	75 lm/W
Indice de reproducción de Color (IRC)	85
IP	20
Vida útil	50 000 h
Acabado	Aluminio
Óptica	Spot / flood cerrado / flood
Dimensiones	de 1 a 4 cabezales
Control	No
Garantía	5 años

Dimensiones

1 cabeza, empotrado

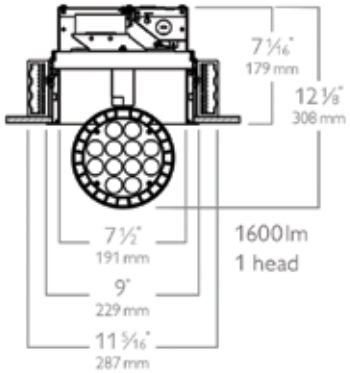

2 cabezas, empotrado

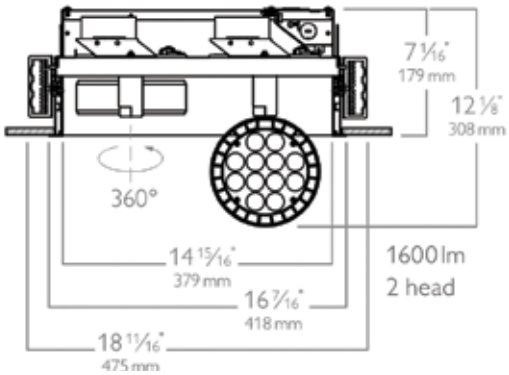

3 cabezas, empotrado

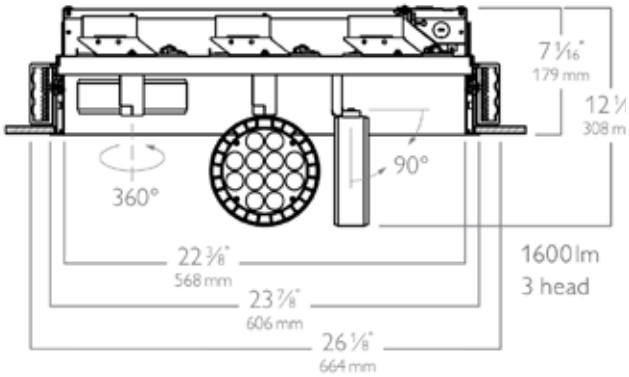

4 cabezas, empotrado

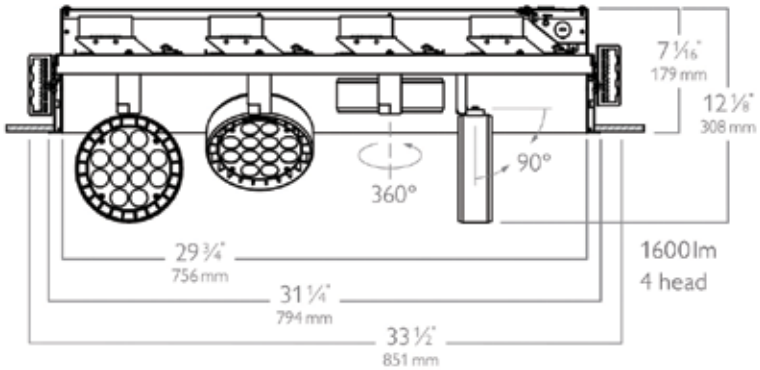

Arquitectura de código

FIXTURE

Series	CCT	Acabado	Reflector	Temp de color
LLABS LLAB0 LLAB1 Spot LED empotrado	**9** 9" 1 cabeza **17** 17" 2 cabezas **24** 24" 3 cabezas **32** 32" 4 cabezas	**WH** Blanco mate **BK** Negro mate	**0** 11W - 9 LEDs **1** 22W - 12 LEDs	**27** 2700K **30** 3000K **40** 4000K

TRIM

Series	Longitud	Acabado	Flange
LLABR Spot LED recessed	**9** 9" 1 cabeza **17** 17" 2 cabezas **24** 24" 3 cabezas **32** 32" 4 cabezas	**WH** Blanco mate **BK** Negro mate	**W** With flange **FT** Flangeless trim

MUD-IN KIT

Series	Longitud	Opción
LLABR Spot LED recessed	**9** 9" 1 cabeza **17** 17" 2 cabeza **24** 24" 3 cabeza **32** 32" 4 cabezas	**MK** Mud-In kit solo disponible con la opción flangeless

ACCESORIOS

Accesorio de sujeción	Acabado
8595 Spot LED 13W LLAB1AH Spot LED 22W	**WH** Blanco mate **BK** Negro mate
Snoot	**Acabado**
2lSNT6 Compatible Snoot for Spot LED 1lW It 'llW	**WH** Blanco mate **BK** Negro mate
Diffusion filter	**Acabado**
AF4 Filtros compatibles para Spot LED 13W & 'llW	**LS** Línear Spread **SY** Symmetrical Spread **SF** Soft Focus **FR** Frosted Etched
Color filter'	
ADF4 Filtros compatibles para Spot LED 1 3W It 22W	
Hex cell louver	
AL4HC Louver compatible para Spot LED 13W & 22W	

McKroket
IJs & Milk Shakes
Salades

SpotLED Projector

El Spot LED projector ofrece un alto desempeño en arquitectura para las demandantes necesidades de iluminación de acento.

Características técnicas

Familia	LLABS
Voltaje	120 V
Frecuencia	50/60Hz
Potencia	10 W / 12 W / 26 W
Flujo luminoso	1 600 lm / 1 000 lm / 2000 lm
Temperatura de color (TCC)	2 700 K / 3 000 K
Eficacia	60 / 84 / 77lm/W
Indice de reproducción de Color (IRC)	85
IP	20
Vida útil	50 000 h
Acabado	Aluminio
Óptica	Spot / narrow flood / flood
Dimensiones	15 cm de diámetro
Control	No
Garantía	5 años

Dimensiones

10 W / 600 lm track lighting

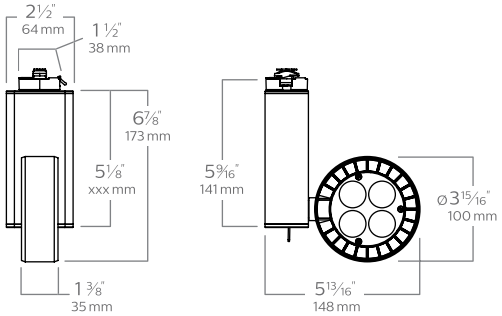

15 W / 1000 lm track lighting

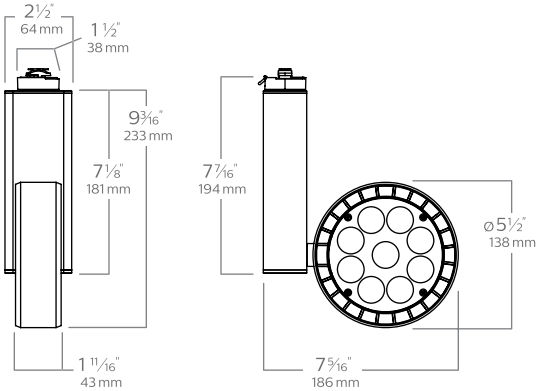

34 W / 2000 lm track lighting

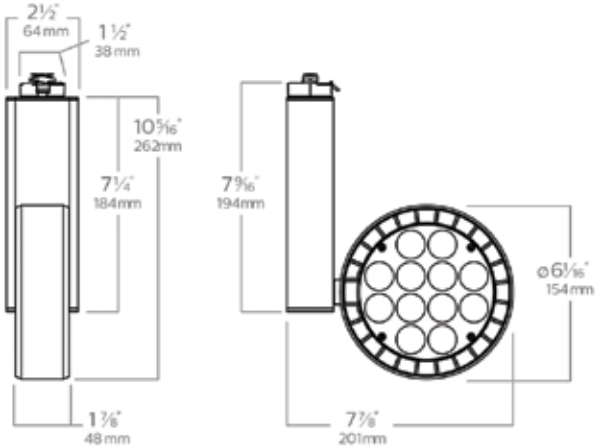

Arquitectura de código

FIXTURE

Series	CCT	Reflector	Acabado
LLABS Spot LED 10 W	**27** 2700K	**RS** Spot	**WH** Blanco
LLAB0 Spot LED 15 W	**30** 3000K	**RF** Flood	**AL** Aluminio
LLAB1 Spot LED 34 W	**40** 4000K	**RNF** Flood cerrado	**BK** Negro

Accesorios

Accesorio de sujeción		Acabado
LLABSAH	Para Spot LED 10W	**WH** Blanco mate
8595	Para Spot LED 15W	**BK** Negro mate
LLAB1AH	Para Spot LED 34W	

Snoot		Acabado
23SN30	Snoot para Spot LED 10W	**WH** Blanco mate
23SNT6	Snoot para Spot LED 15W/ 34W	**BK** Negro mate

Filtros de difusión	
AF3	Filtros para Spot LED 10W
AF4	Filtros para Spot LED 15W/ 34W

Filtros de color	
ADF3	Filtros para Spot LED 10W
ADF4	Filtros para Spot LED 15W/ 34W

Hex cell louver	
AL4HC	Louver compatible para Spot LED 13W & 22W

Contrôle et Emballage

Soluciones de iluminación interior

Sistemas lineales

FluxStream Strip **90**

FluxStream Wraparound **92**

LBX **94**

TruGroove Empotrado **96**

Microsquare Gen 2 **98**

FluxStream Strip

La familia de luminarias lineales LED FluxStream ofrece una iluminación lineal de alta calidad y más uniforme que las fluorescentes, para una amplia diversidad de aplicaciones, comerciales e industriales, que necesitan desempeño y durabilidad.

Características técnicas

Familia	FSS
Voltaje	120-277 V ó 347 V
Frecuencia	50/60Hz
Potencia	26 W / 31 W / 45 W / 62 W / 90 W / 116 W
Flujo luminoso	de 2 000 lm a 14 000 lm
Temperatura de color (TCC)	3 000 K / 3 500 K / 4 000 K / 5 000 K
Eficacia	hasta 129 lm/W
Indice de reproducción de Color (IRC)	>80
IP	20
Vida Útil	100 000 h @ Ta 25°C
Acabado	En color blanco o negro con óptica de acrílico de alta reflectancia
Optica	Distribución General
Temperatura de Operación	-20°C hasta 40°C
Dimensiones	2, 3, 4 y 8 ft (60, 90, 120 y 240cm)
Control	Sensores de luz de día y movimiento opcionales
Garantía	5 años

Dimensiones

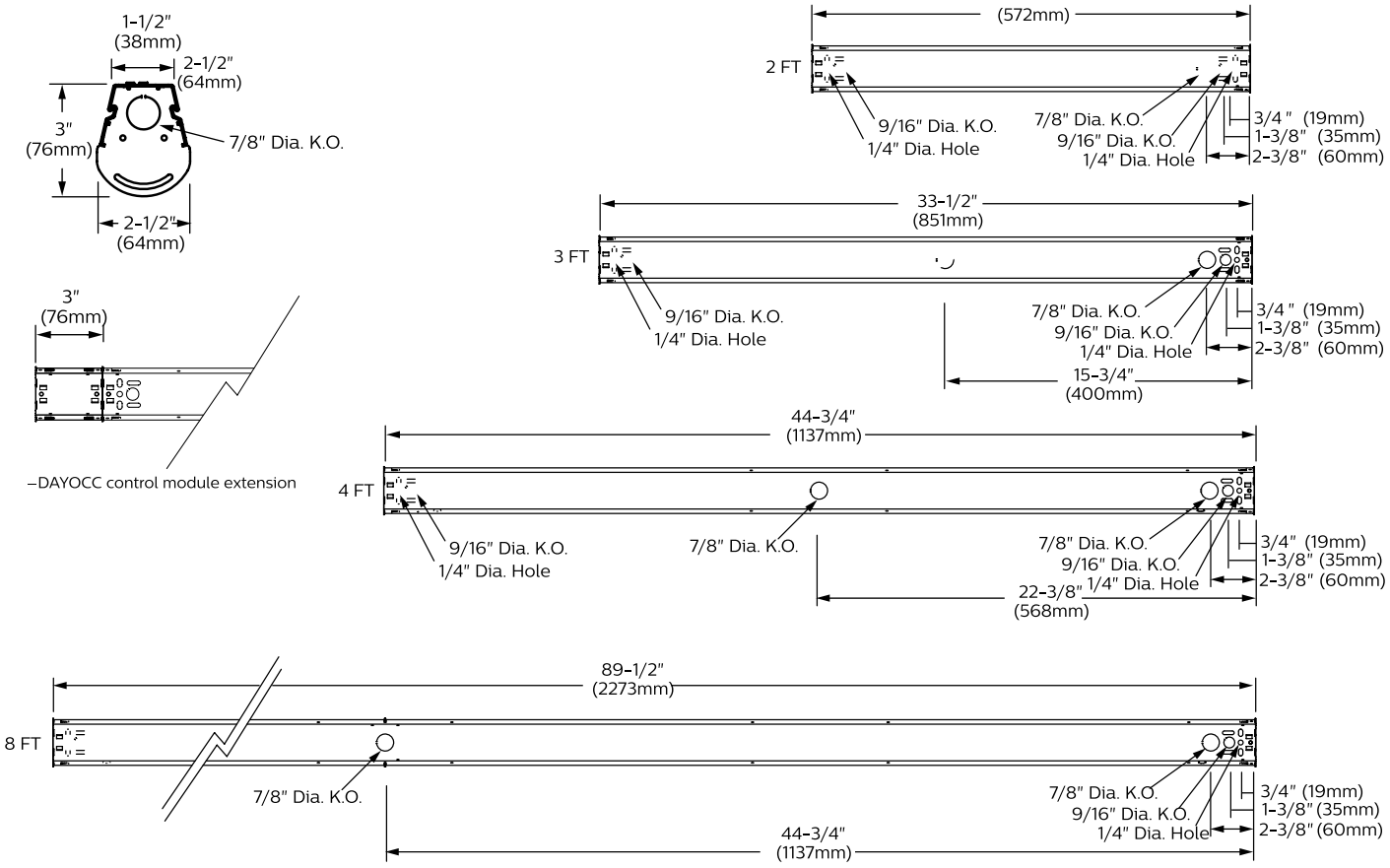

Arquitectura de código

Series	Longitud (nominal)	Lúmenes (nominal)	Temp de color	Voltaje (V)	Driver	Opciones
FSSFluxstream strip	**2'** (60cm)	**20L** 2000lm **30L** 3000lm	**830** 3000K, 80 IRC **835** 3500K, 80 IRC **840** 4000K, 80 IRC **850** 5000K, 80 IRC	**UNV** 120-277V **347** 347V	**DIM** 0-10V 1% **DALI** DALI	**EMLED** Batería de emergencia Bodine BSL310LP (1100lm nominal) **LDAYOCC** sensor integral de luz de día y ocupación. EasySense SNS102 **LSXR10** 120-347 sensor de movimiento instalado desde fabrica en tapa final **LSXR10ADC** 120-347 sensor de movimiento con fotocelda y atenuación hi/lo, instalado desde fabrica en tapa final **PAF** Pintado despupes de fabricar (blanco) **BK** Color de pintura negro matte **ST** Color de pintura aluminio satinado
	3' (90cm)	**30L** 3000lm				
	4' (120cm)	**40L** 4000lm **55L** 5500lm **70L** 7000lm				
	8' (240cm)	**80L** 8000lm **110L** 11000lm **140L** 14000lm				

FluxStream Wraparound

FluxStream LED industrial es un luminario de alto rendimiento con luz difusa suave ideal para aplicaciones industriales ligeras, comerciales y residenciales.

Características técnicas

Familia	FSW
Voltaje	120-277 V ó 347 V
Frecuencia	50/60Hz
Potencia	17 W, 29 W, 31 W, 45 W, 58 W
Flujo luminoso	de 2 000 lm a 14 000 lm
Temperatura de color (TCC)	3 000K, 3 500 K, 4 000 K, 5 000 K
Eficacia	hasta 122 lm/W
Indice de reproducción de Color (IRC)	>80
IP	20
Vida Útil	100 000 h @ Ta 25°C
Acabado	En color blanco con óptica de acrílico de alta reflectancia
Optica	Distribución General
Temperatura de Operación	-20°C hasta 40°C
Dimensiones	2, 3, 4 y 8 ft (60, 90, 120 y 240cm)
Control	Sensores de luz de día y movimiento opcionales
Garantía	5 años

Dimensiones

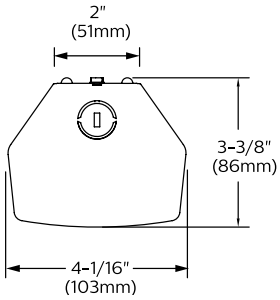

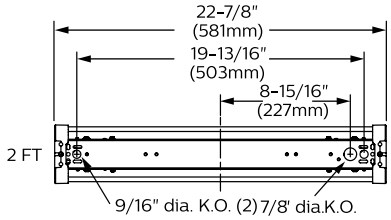

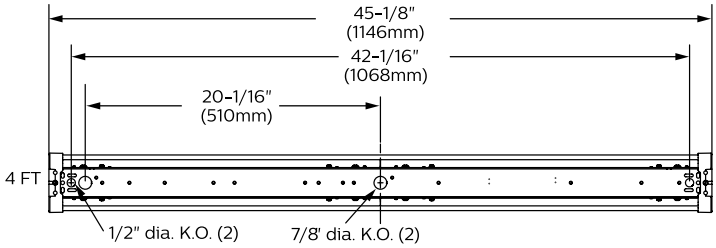

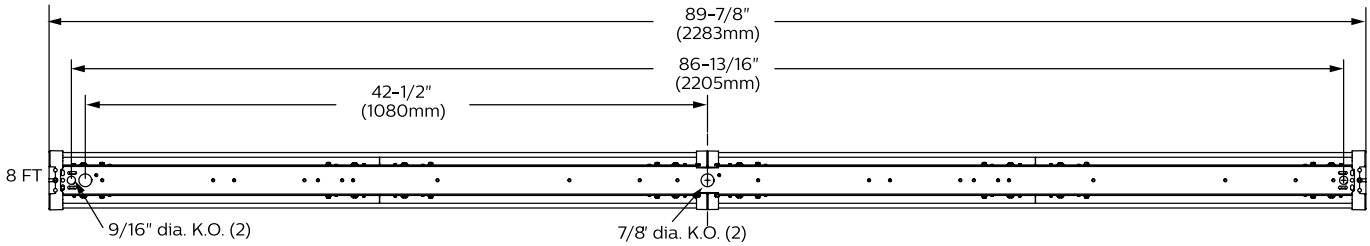

Arquitectura de código

Series	Longitud (nominal)	Lúmenes (nominal)	Temp de color	Voltaje (V)	Driver	Opciones
FSW Fluxstream wraparound	**2'** (60cm)	**20L** 2000lm **30L** 3000lm	**830** 3000K, 80 IRC **835** 3500K, 80 IRC **840** 4000K, 80 IRC **850** 5000K, 80 IRC	**UNV** 120-277V **347** 347V	**DIM** 0-10V 1% **DALI** DALI	**EMLED** Batería de emergencia Bodine BSL310LP (1100lm nominal) **LDAYOCC** sensor integral de luz de día y ocupación. EasySense SNS102 **LSXR10** 120-347 sensor de movimiento instalado desde fabrica en tapa final **LSXR10ADC** 120-347 sensor de movimiento con fotocelda y atenuación hi/lo, instalado desde fabrica en tapa final **PAF** Pintado despupes de fabricar (blanco) **PCSR** Cinterruptor de cadena derecho, únicamente 120V **PCSL** interruptor de cadena izquierdo, únicamente 120V
	4' (120cm)	**30L** 3000lm **40L** 4000lm **55L** 5500lm **70L** 7000lm				
	8' (240cm)	**60L** 6000lm **80L** 8000lm **110L** 11000lm **140L** 14000lm				

LBX

LBX cuenta con la versatilidad requerida para una amplia variedad de aplicaciones. LBX es fácil de instalar ya que puede ser intalada en línea. La óptica light balance direcciona la luz donde sea necesaria. Además cuenta con diferentes tipos de ópticas, cerradas, medias, abiertas, pasillo y doble asimétrica.

Características técnicas

Familia	LBX
Voltaje	UNV / 347 V
Frecuencia	50/60Hz
Potencia	31 W / 41 W / 53 W / 55 W / 66W
Flujo liminoso	4 000 lm / 5 500 lm / 7 000 lm / 9 000lm / 11 000 lm / 14 000 lm / 18 000 lm
Temperatura de color (TCC)	4 000 K
Eficacia	hasta 150lm/W
Indice de reproducción de Color (IRC)	80
IP	20
Vida útil	100 000 h @ Ta 40°C
Acabado	Metal
Óptica	Diferentes ópticas y ángulos de apertura
Temperatura de operación	-35°C hasta 40°C
Dimensiones	4 ft (120cm) y 8 ft (240cm)
Control	Sesores lowbay y highbay opcionales
Garantía	5 años

Dimensiones

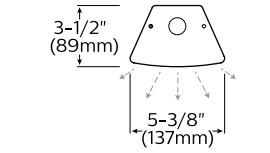

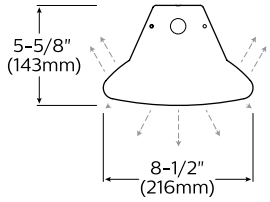

- - - - - - Denotes light output direction

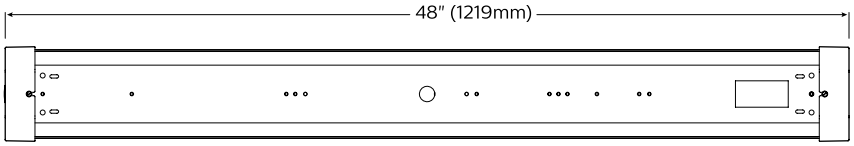

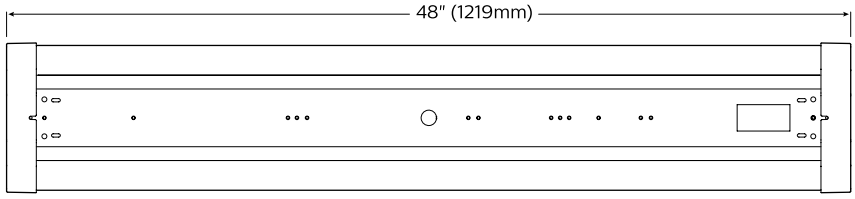

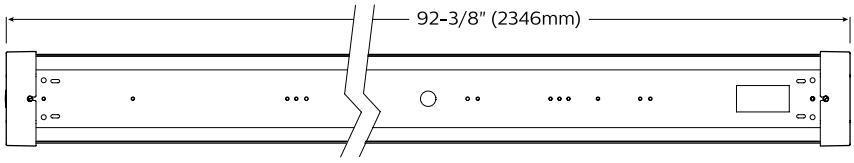

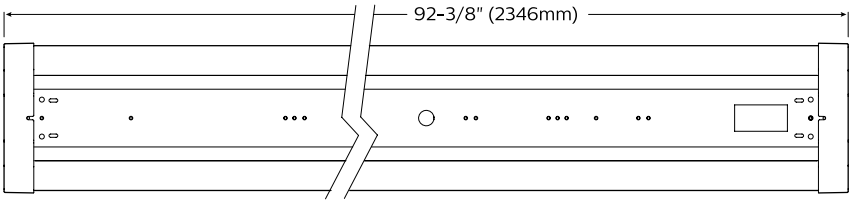

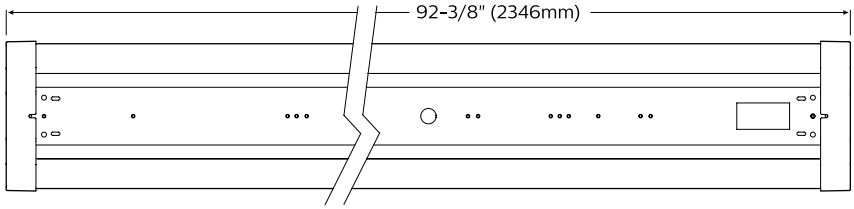

Arquitectura de código

Ej. LBX55L840-UNV-FD

Familia	Lúmenes	Temp de color	Voltaje	Ópticas	Opciones
LBX LBX	**40L** 4000 lm (4ft) **55L** 5500 lm (4ft) **70L** 7000 lm (4ft) **90L** 9000 lm (4ft) **80L** 8000 lm (8ft) **110L** 11000 lm (8ft) **140L** 14000 lm (8ft) **180L** 18000 lm (8ft)	**830**[3] 3000K, 80 IRC **835** 3500K, 80 IRC **840** 4000K, 80 IRC **850** 5000K, 80 IRC	**UNV** 120-277V **120** 120V **208** 208V **240** 240V **277** 277V **347**[4] 347V	**-** Distribución general **N** Cerrada **M** Media **W** Abierta **A** Pasillo **DA** Asimétrica doble	**FD** Lente oval difuso con iluminación hacia arriba **UD** Lente oval difuso con iluminación hacia arriba **WP6**[5] Cableado, cable de 6' 16/3 y conector twist & lock NEMA **WC6** Cableado, cable de 6' 16/3 **WP6D** Cableado, cable de 6' 16/3 y conector twist & lock NEMA para linea de voltaje y cable de 6' morado y gris con conector para atenuación **WC6D** Cableado, cable de 6' 16/3 y conector twist & lock NEMA **EMLED**[6] Bateria de emergencia (0°C hasta 40°C) **OCCLB**[7,8] Sensor de ocupación, Low Bay **OCCHB**[7,8] Sensór de ocupación, High Bay

1. No para usarse con ópticas FD o UD
2. No disponible en 3000 K
3. No disponible en 9000lm ni 18000lm
4. No disponible en 4000lm ni 5500lm con EMLED
5. Debe de especificar el voltaje
6. Cuando es instalado de forma continua, deberá instalarse el circuito de EMLED separado directamente al luminario de emergencia
7. Si es intalado de forma continua con sensores de ocupación, deberá utilizar un sensor por luminario hasta 4 drivers por sensor máximo.
8. No disponible en 4ft (120cm) con 347V y EMLED

TruGroove Empotrado

Luminario lineal de alta especificación para iluminación continua sin generar sombras con una excelente uniformidad.

Características técnicas

Familia	39
Voltaje	120 V, 277 V y 347 V
Frecuencia	50/60Hz
Potencia	hasta 35 W por cada 4 ft
Flujo luminoso	hasta 3 000 lm por cada 4 ft
Temperatura de color (TCC)	3 000 K, 3 500 K, 4 000 K
Eficacia	hasta 85 lm/W
Indice de reproducción de Color (IRC)	>80
IP	20
Vida útil	60 000 h @ Ta 25°C
Acabado	En color blanco
Óptica	MesoOptics y Silk Lens
Temperatura de operación	0°C hasta 40°C
Dimensiones	Configurable de acuerdo a la longitud que se requiera
Control	0-10V
Garantía	5 años

Dimensiones

Drywall

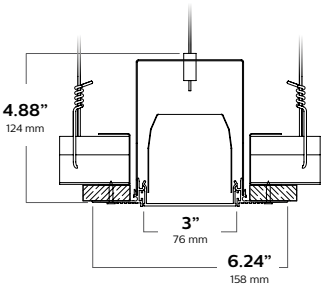

Flush lens, trimless

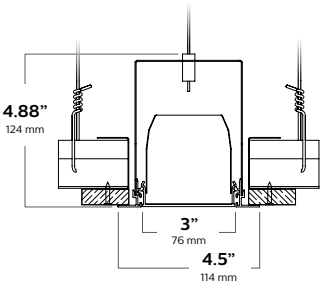

Flush lens with trim

T-grid*

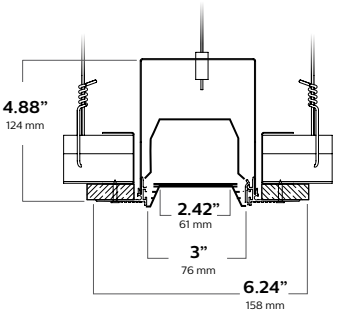

Regressed lens, trimless

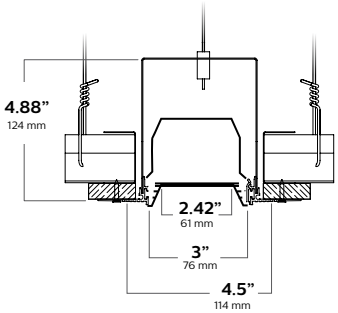

Regressed lens with trim

Arquitectura de código

Ej: 3901LBGQS3-4-7-1-E

Series	Versión	Distribución	Fuente de luz	Temp de color	Lúmenes	Óptica	Cuerpo	Montaje en techo	Tamaño (Longitud en ft)	Cableado	Voltaje	Driver
39 TruGroove Empotrado	**0** Empotrado Continuo	**1** Simétrica **8** Asimétrica	**L** LED	**A** 4000K, 80 IRC **B** 3500K, 80 IRC **C** 3000K, 80 IRC	**E** 3000lm / 4ft **G** 2200lm / 4ft **K** 1500lm / 4ft	**MesoOptics** **Q** Flush **R** Regressed	**S** Standard	**1** T-grid **3** Drywall Trimless **4** Drywall Trim	**Especificar la longitud del luminario en ft**	**1** 1 cct **2** 2 cct **3** 1 cct c/ emergencia **5** 1 cct c/ batería **7** 1 cct c/ atenuación	**1** 120 V **2** 277 V **3** 347 V	**E** Standard
		0 Simétrica	**L** LED	**A** 4000K, 80 IRC **B** 3500K, 80 IRC **C** 3000K, 80 IRC	**E** 3000lm / 4ft **G** 2200lm / 4ft **K** 1500lm / 4ft	**SilkLens** **L** Flush **M** Regressed						

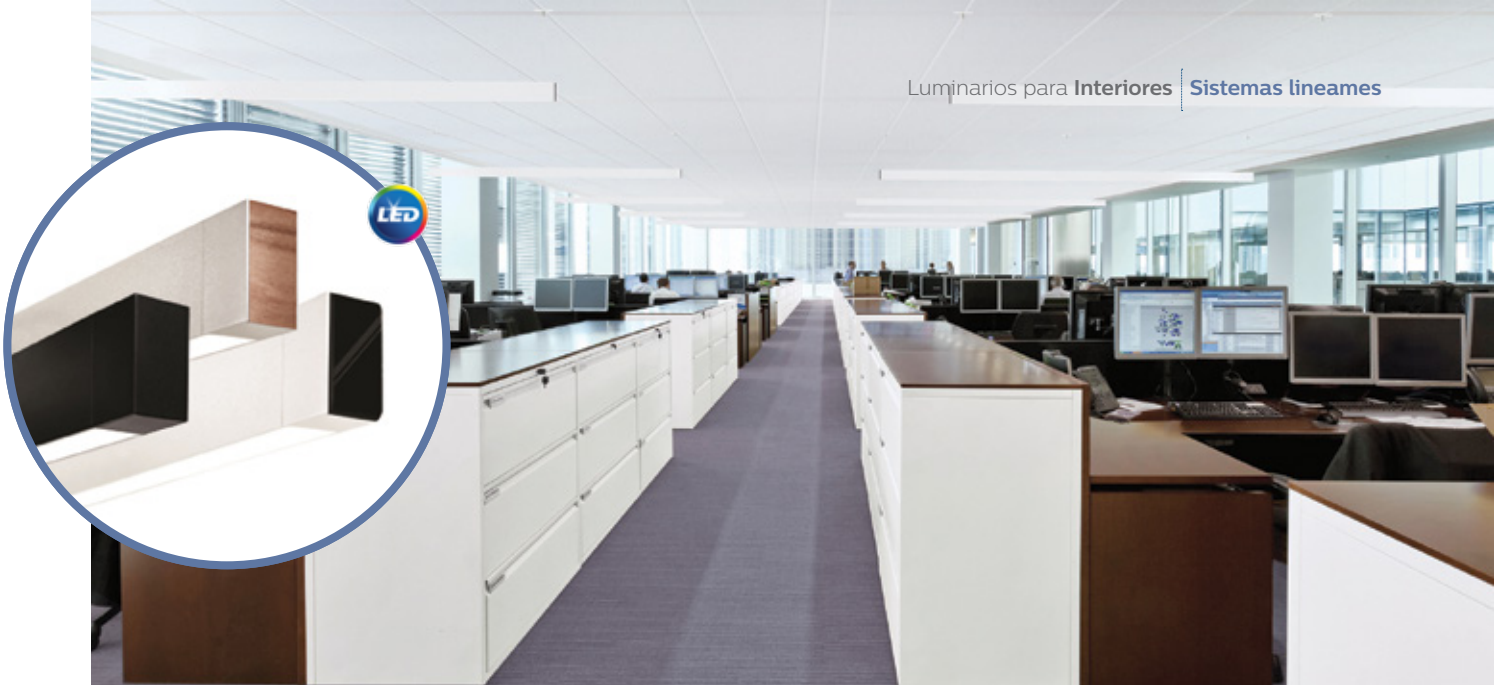

MicroSquare Gen 2

MicroSquare gen2 ha sido rediseñado para proporcionar espacios con la más alta calidad, líneas discretas y estrechas. Aportan iluminación elegante y de bajo brillo con distribuciones superiores e inferiores de gran alcance.

Características técnicas

Familia	22
Voltaje	120 V, 277 V y 347 V
Frecuencia	50/60Hz
Potencia	hasta 25 W por cada 4 ft
Flujo luminoso	hasta 5 900lm por cada 4 ft
Temperatura de color (TCC)	3 000 K, 3 500 K, 4 000 K
Eficacia	hasta 125 lm/W
Indice de reproducción de Color (IRC)	>80
IP	20
Vida útil	70 000 h @ Ta 25°C
Acabado	En diferentes colores
Óptica	Silk Lens
Temperatura de operación	0°C hasta 40°C
Dimensiones	Configurable de acuerdo a la longitud que se requiera
Control	0-10V
Garantía	5 años

Dimensiones

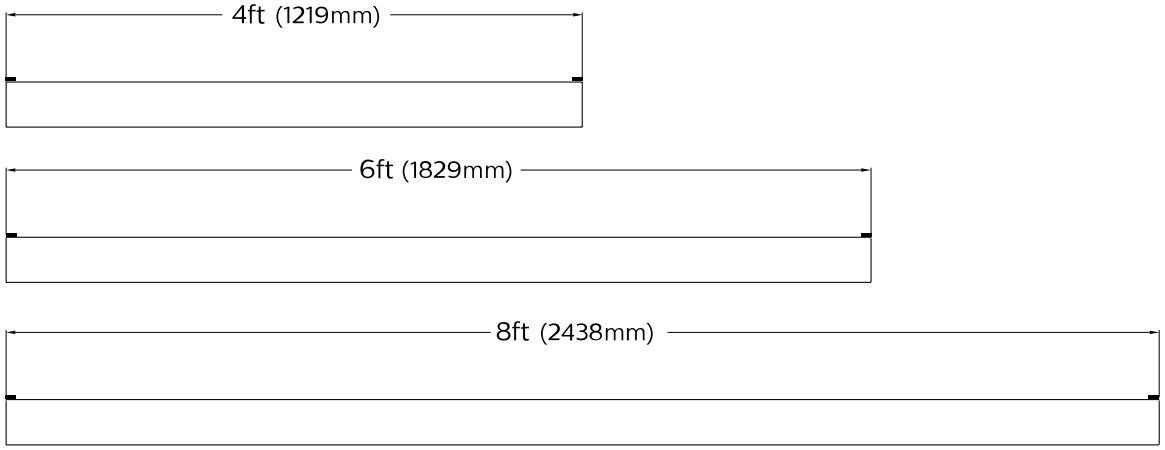

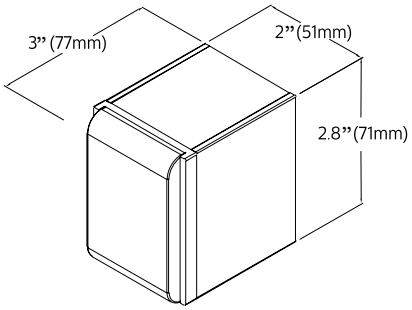

Sculpted Black Acrylic

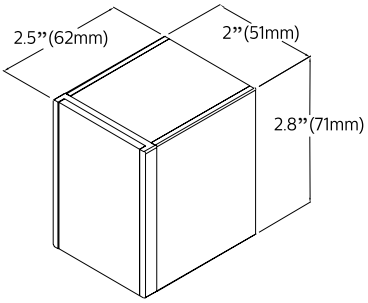

Flush Maple

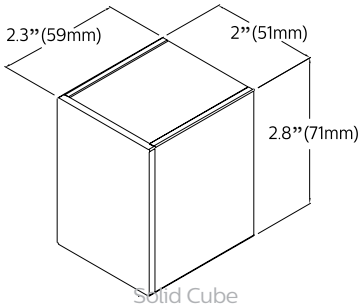

Solid Cube

Arquitectura de código

Ej: 2901LAGQN-4-7-1-E-W

Series	Versión	Distribución	Fuente de luz	Temp de color	Lúmenes	Ópticas	Tamaño (Longitud en ft)	Cableado	Voltaje	Driver	Acabado	Tapas
22 MicroSquare gen2 LED	**0** Suspendido **1** Sobreponer **2** Pared	**1** Directo	**L** LED	**A** 4000K, 80 IRC **B** 3500K, 80 IRC **C** 3000K, 80 IRC	**G** 2600lm / 4ft **K** 1300lm / 4ft	**LN** Flush silk lens	**04** 4 ft (60cm) **06** 6 ft (90cm) **08** 8 ft (120cm) **XX** especificar la longitud del luminario en múltiplos de 2 ft	**7** 1 cct c/ atenuación **G** 2 cct c/ atenuación (arriba/abajo) **M** 1 cct c/ atenuación + EM	**1** 120V **2** 277V **3** 347V	**E** Standard	**W** Blanco **T** Titanio **B** Negro **C** Personalizado	**SC** Cubo Sólido **SB** Acrílico negro esculpido **FM** Maple
		3 Indirecto[1]	**L** LED	**A** 4000K, 80 IRC **B** 3500K, 80 IRC **C** 3000K, 80 IRC	**C** 4700lm / 4ft **E** 3400lm / 4ft	**NQ** Simétrica amplia						
		5 Indirecto/ Directo	**L** LED	**A** 4000K, 80 IRC **B** 3500K, 80 IRC **C** 3000K, 80 IRC	**B** 5900lm / 4ft (75% arriba) **C** 4700lm / 4ft (70% arriba) **E** 3100lm / 4ft (55% arriba)	**LQ** Flush silk lens abajo / simétrica amplia **LW** Flush silk lens abajo / asimétrica amplia						
		6 Indirecto/ Directo	**L** LED	**A** 4000K, 80 IRC **B** 3500K, 80 IRC **C** 3000K, 80 IRC	**B** 5900lm / 4ft (45% abajo) **C** 4300lm / 4ft (60% abajo) **E** 3300lm / 4ft (75% abajo)							

Soluciones de iluminación interior
Superficie

Wrap
OW LED **104**

Jump **106**

Wrap OW LED

Wrap OW LED es una solución LED ideal para montaje sobrepuesto en áreas de iluminación comercial y aplicaciones residenciales.

Características técnicas

Familia	OWL
Voltaje	120-277 V ó 347 V
Frecuencia	50/60Hz
Potencia	33 W, 47 W, 37 W, 53 W, 73 W
Flujo luminoso	de 3 00 lm a 7 000lm
Temperatura de color (TCC)	3 500 K, 4 000 K, 5 000 K
Eficacia	hasta 106 lm/W
Indice de reproducción de Color (IRC)	>80
IP	20
Vida útil	50 000 h @ Ta 25°C
Acabado	En color blanco
Optica	Distribución general
Temperatura de operación	-20°C hasta 25°C
Dimensiones	2, 4 y 8 ft (60, 120 y 240cm)
Control	NA
Garantía	5 años

Dimensiones

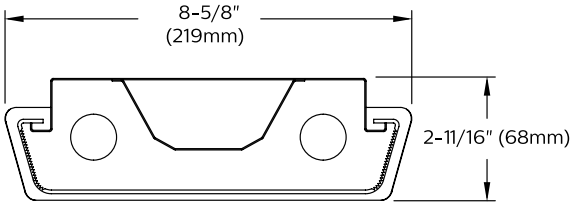

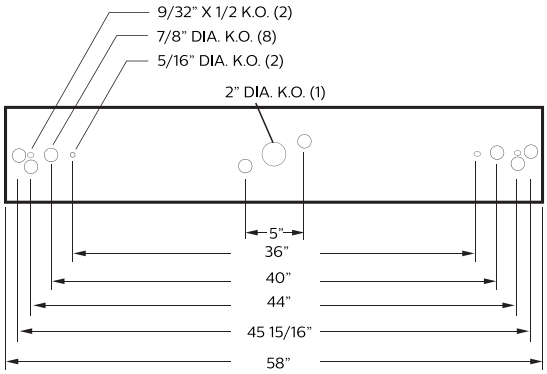

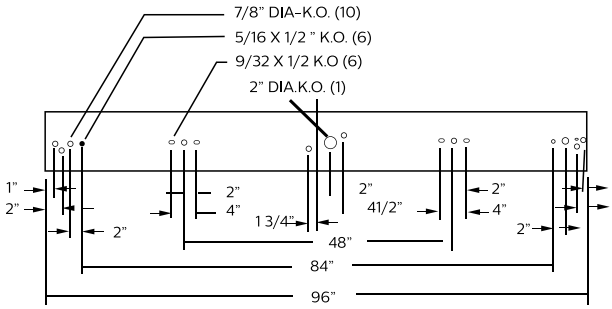

Arquitectura de código

Ej: OWL450L840-UNV-DIM

Series	Longitud	Lúmenes	Temp de color	Voltaje	Driver
OWL OW LED	**2** longitud 60cm	**30L** 3000 lm **40L** 4000 lm	**835** 3500K IRC 80 **840** 4000K IRC 80 **850** 5000K IRC 80	**UNV** Voltaje universal 120-277V	**DIM** DIM **EMLED** con batería de emergencia
OWL OW LED	**4** longitud 120cm **8** longitud 240cm	**40L** 4000 lm **50L** 5000 lm **70L** 7000 lm			

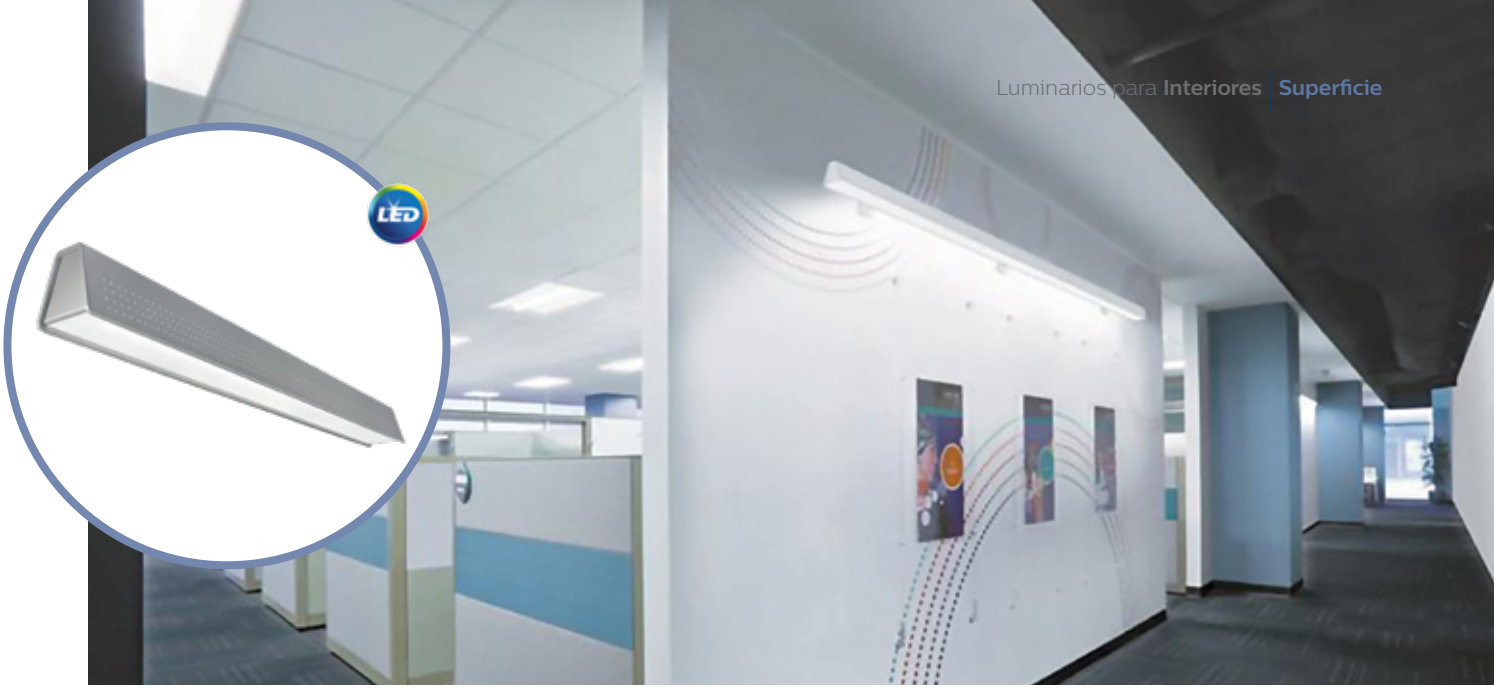

Jump

Jump es el primer sistema de iluminación lineal diseñado para LED, el cual proporciona mayor rendimiento, ahorro energético y un gran diseño.

Características técnicas

Familia	1201LCGQE
Voltaje	120 V / 277 V / 347 V
Frecuencia	50/60Hz
Potencia	28 W
Flujo luminoso	2 400 lm / 3 600 lm / 4 900 lm
Temperatura de color (TCC)	3 000 K / 3 500 K / 4 000 K
Eficacia	78lm/W
Indice de reproducción de Color (IRC)	>80
IP	20
Vida útil	72 000 h @25°c
Acabado	Acero rolado en frío
Óptica	100% hacia abajo, abierta
Temperatura de operación	0°C hasta 40°C
Control	Daylight single zone (Ds)
Garantía	5 años

Dimensiones

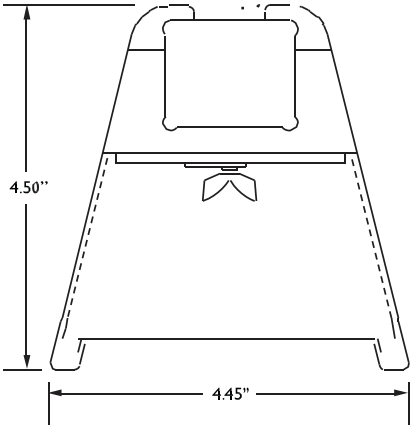

Arquitectura de código

Series	Tecnología	Temp color	Lúmenes	Óptica	Tipo de housing	Longitud de la corrida
1201 Suspendido simétrico **1208** Suspendido asimétrico **1218** Sobreponer asimétrico **1228** Pared asimétrico **1231** Viga voladiza simétrico **1238** Viga voladiza asimétrico **1211** Sobreponer simétrico	**L** LED	**A** 4000K **B** 3500K **C** 3000K	**E** Alto flujo 3600 lm/4ft **G** Flujo estándar 2400 lm/4ft	**Q** MesoOptics Ribbed Lens	**E** SolidSide **P** PixelPerf **S** SplashPerf	Coloque la longitud total en ft (multiplos de 4ft).

Tipo de cableado	Voltaje	Balastro / Driver	Acabado	Controles	Carcasa
1 1cct **2** 2 cct L/R switching **B** 2 cct A/B switching **3** 1cct c/emergencia **5** 1cct c/batería **7** 1cct atenuable	**L1** 120V **2** 277V **3** 347V	**E** Estándar	**T** Plateado Titanio **B** Negro **W** Blanco **X** Customizado	**DS** Sensor de luz de día	**Especificar:** · Tapa luminosa · Tapa plana

Soluciones de iluminación interior

Suspendidos

Boldplay **110**

Chopstick **112**

Floatplane **114**

Jump **116**

TruGroove **122**

Sync **120**

Smart Balance **118**

Boldplay

BoldPlay combina diseño y una innovadora tecnología de luz guía LED para proporcionar un control excepcional, uniformidad y una distribución ideal directa / indirecta.

Características técnicas

Familia	7806
Voltaje	120 V / 277 V
Frecuencia	50/60Hz
Potencia	32 W /46 W
Flujo luminoso	3 400 lm / 4 800 lm
Temperatura de color (TCC)	3 000 K / 3 500 K / 4 000 K
Eficacia	101 lm/W - 106lm/W
Indice de reproducción de Color (IRC)	>80
IP	20
Vida útil	70 000 h @ 25°C
Acabado	Acero rolado en frío
Óptica	Meso Optics
Temperatura de operación	0°C hasta 40°C
Dimensiones	4ft y 8ft (120cm y 240cm) Tira continua en longitudes de 4ft (120cm)
Garantía	5 años

Dimensiones

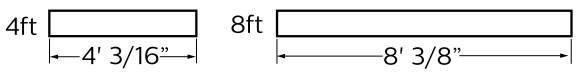

Indica la longitud total del luminario (sin considerar las tapas finales)

Las tablas a continuación indican como los módulos de 4ft y 8ft se pueden combinar para crear diferentes longitudes de tiras continuas

Longitud nominal	Módulo de 4ft (120cm)	Módulo de 8ft (240cm)
4'	1X	
8'		1X
12'	1X	1X
16'		2X
20'	1X	2X
24'		3X
28	1X	3X
32'		4X
36'	1X	4X
40'		5X
44'	1X	5X
48'		6X
52'	1X	6X

Longitud nominal	Módulo de 4ft (120cm)	Módulo de 8ft (240cm)
56'		
60'	1X	1X
64'		1X
68'	1X	2X
72'		2X
76'	1X	3X
80'		3X
84'	1X	4X
88'		4X
92'	1X	5X
96'		5X
100'	1X	6X

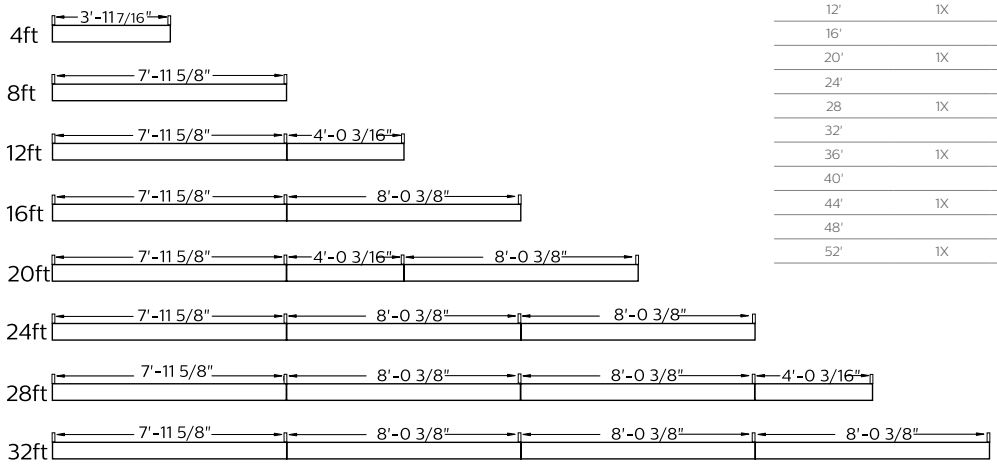

Arquitectura de código

Familia	Fuente de luz	Temp de color *	Lumenes *	Ópticas inferiores	Ópticas superiores	Dimensiones	Cableado	Voltaje	Driver	Acabado
7806 BoldPlay Directo / Indirecto	**L** LED	**A** 4000K **B** 3500K **C** 3000K	**C** 4800 lm/4ft **E** 3400 lm/4ft	**Q** Meso Optics lens	**N** No **G** 80% Hacia abajo **J** 100% Hacia abajo	**04** 4' **08** 8' **XX** Longitud total en incrementos de 4ft	**1** 1 cct **3** 1 cct w/ EM cct **5** 1 cct w/ BP **7** 1 cct c/atenuación **8** 1 cct c/cableado **B** 2 cct A/B	**1** 120V **2** 277V **3** 347V	**E** Philips Advance	**W** Blanco **T** Plateado titanio **B** Negro **C** Customizado

Chopstick

Con su gran simplicidad, Chopstick logra un amplia armonía en los espacios, con su forma básica y su escala discreta entre líneas claras para todo tipo de aplicaciones.

Características técnicas

Familia	7505
Voltaje	120 V / 277 V
Frecuencia	50/60Hz
Potencia	32 W /46 W
Flujo luminoso	3 400 lm / 4 800 lm
Temperatura de color (TCC)	3 000 K / 3 500 K / 4 000 K
Eficacia	101 lm/W - 106lm/W
Indice de reproducción de Color (IRC)	>80
IP	20
Vida útil	60 000 h @ 25°C
Acabado	Aluminio rolado en frío
Temperatura de operación	0°C hasta 40°C
Control	Response daylight single zone (ds)
Garantía	5 años

Dimensiones

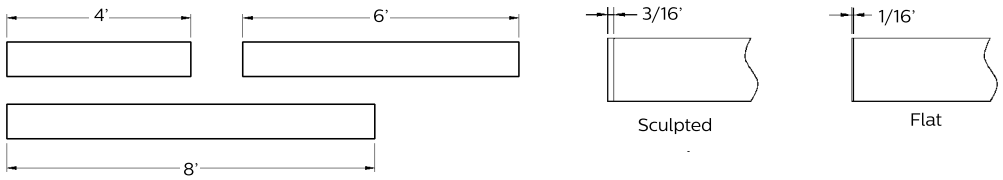

Dimensiones de montaje

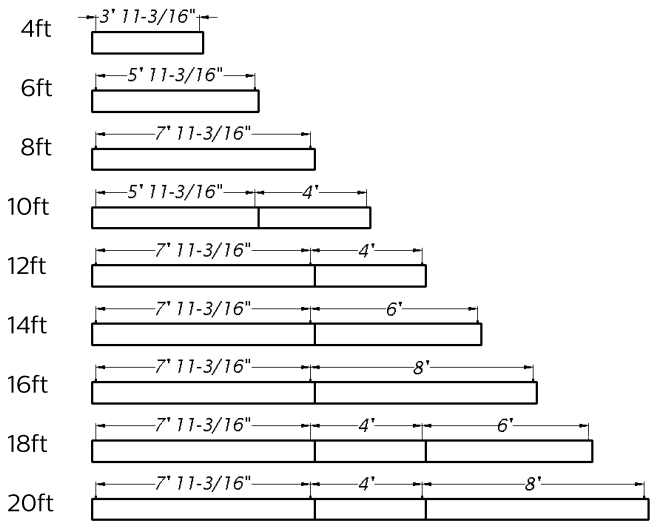

Row Configurations

Longitud nominal	Módulo de 4ft (120cm)	Módulo de 6ft (180cm)	Módulo de 8ft (240cm)
4'	1X		
6'		1X	
8'			1X
10'	1X	1X	
12'	1X		1X
14'		1X	1X
16'			2X
18'	1X	1X	1X
20'	1X		2X

Arquitectura de código

Familia	Fuente de luz	Temp de color	Lumenes *	Ópticas inferiores	Ópticas superiores	Longitud	Cableado	Voltaje	Driver	Color
Chopstick Susp Semi-Indirecto	**L** LED	**A** 4000K **B** 3500K **C** 3000K	**C** 4800 lm/4ft **E** 3400 lm/4ft	**C** 4800 lm/4ft277 **E** 3400 lm/4ft	**N** No	**4** 4' **6** 6' **8** 8'	**1** 1 cct **3** 1 cct w/ EM cct **7** 1 cct c/ Atenuación **8** 1 cct c/ Cableado **B** 2 cct A/B	**1** 120V **2** 277V **3** 347V	**E** Estándar	**W** Blanco **T** Plateado titanio **B** Negro **C** Customizado

Floatplane

Floatplane LED está creado con un estilo fresco y Funciónal. Su gran desempeño destaca en el mercado, logrando nuevos horizontes entre el diseño y la iluminación.

Características técnicas

Familia	24
Voltaje	120 V / 277 V / 347 V
Frecuencia	50/60Hz
Potencia	25 W
Flujo luminos0	3400 lm / 4 800 lm
Temperatura de color (TCC)	3 500 K / 4 000 K
Eficacia	126
Indice de reproducción de Color (IRC)	>80
IP	20
Vida útil	70 000 h
Acabado	Cold-rolled steel
Temperatura de operación	-35°C hasta 40°C
Control	Response daylight single zone (ds) / actilume occupancy sensors (do)
Garantía	5 años

Dimensiones

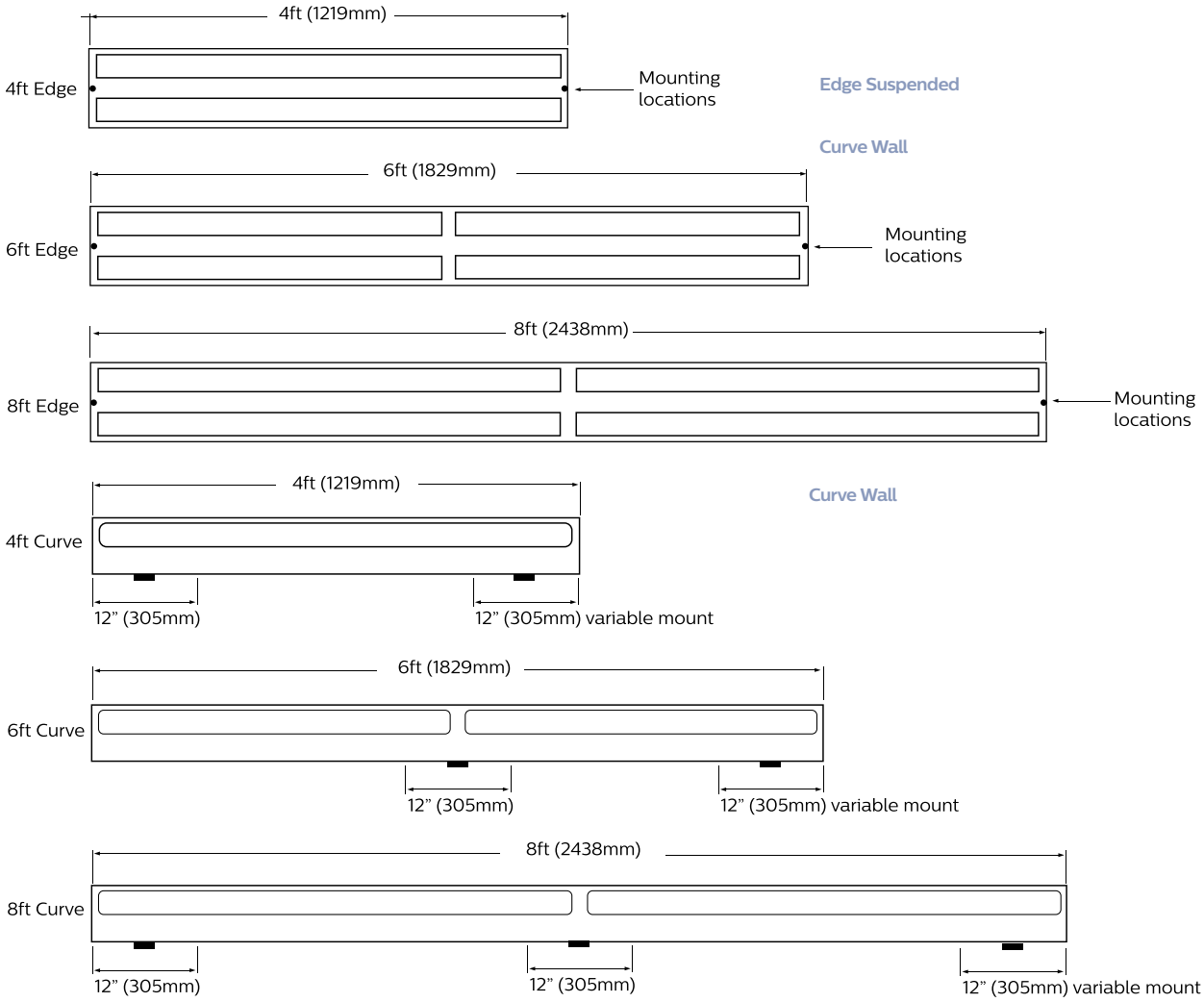

Arquitectura de código

Familia	Versión	Montaje	Fuente de luz	CRI	Lúmenes	Ópticas	Longitud	Cableado	Voltaje	Driver	Acabado
24 Floatplane	**G** Edge **R** Curve	**5** Suspendido (simétrico) **8** Montaje de Pared (asimétrico)	**L** LED	**A** 4000K **B** 3500K **C** 3000K	**C** 4800 lm/4ft277 **E** 3400 lm/4ft **C** 4200 lm/4ft **E** 3100lm /4ft **G** 2200lm /4ft	**AA** difusores de acrílico arriba/abajo, 70% arriba **AG** difusores de acrílico arriba/abajo, 75% abajo **AJ** difusores de acrílico arriba/abajo, 100% abajo	**04** 4' **08** 8' **XX** Longitud total en incremen-tos de 4ft (120cm)	**1** 1 cct **3** 1 cct c/ EM cct **7** 1 cct c/ atenuación **8** 1 cct c/ cableado **B** 2 cct A/B **N** 1cct atenuación c/bateria	**1** 120V **2** 277V **3** 347V	**E** Philips Advance	**W** Blanco **T** Plateado titanio **B** Negro **C** Customizado

Controles opcionales
DS
Controles opcionales
DO
Actilume de ocupación

Jump

Jump presenta ambas soluciones en tecnologías fluorescente y LED con elementos de diseño, ópticas patentadas e integradas. Es flexible y sofisticado, libre de deslumbramiento y sombras.

Características técnicas

Familia	1201LCGQE
Voltaje	120 V / 277 V / 347 V
Frecuencia	50/60Hz
Potencia	28 W
Flujo luminoso	3400 lm / 4 800 lm
Temperatura de color (TCC)	3 000 K / 3 500 K / 4 000 K
Eficacia	78 lm/W
Indice de reproducción de Color (IRC)	>80
IP	20
Vida útil	60 000 h
Acabado	Acero
Temperatura de operación	-35°C hasta 40°C
Control	Daylight Single Zone (Ds)
Garantía	5 años

Dimensiones

Options and Details

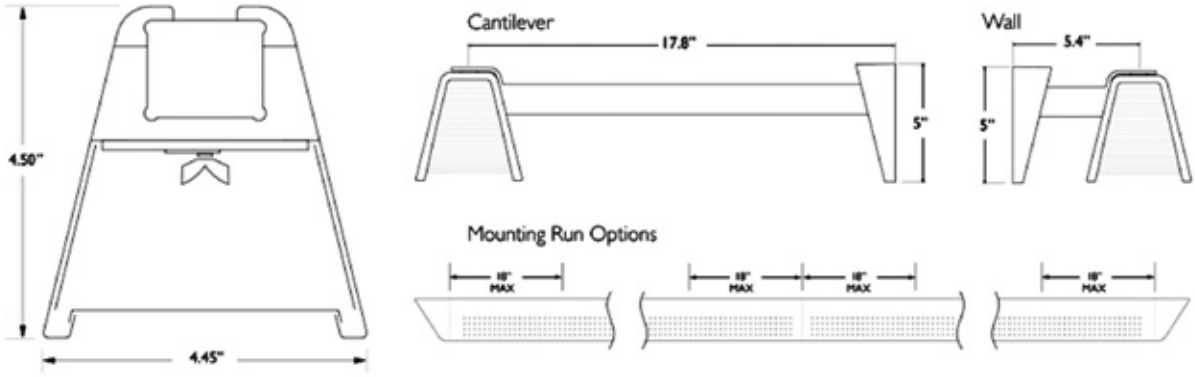

Optics & Styles

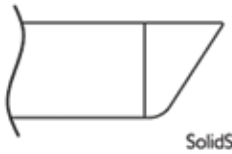

SolidSide

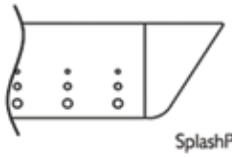

SplashPerf

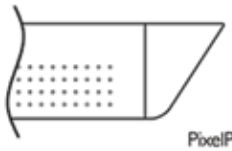

PixelPerf

Arquitectura de código

Serie	Fuente de luz	Temp de color	Lúmenes	Óptica	Estilo	Longitud
1201 Suspendido simétrico **1208** Suspendido asimétrico **1218** Sobreponer asimétrico **1228** Pared asimétrico **1231** Viga voladiza simétrico **1238** Viga voladiza asimétrico **1211** Sobreponer simétrico	**L** LED	**A** 4000K **B** 3500K **C** 3000K	**E** 3100lm/4ft **G** 2200lm/4ft	**Q** MesoOptics Ribbed Lens	**E** SolidSide **P** PixelPerf **S** SplashPerf	Coloque la longitud total en ft (multiplos de 4ft).

Tipo de cableado	Voltaje	Balastro/ Driver	Acabado	Controles integrados	Tapas
1 1 cct **3** 1 cct w/EM cct **5** 1 cct w/BP **7** 1 cct w/Dimming **8** 1 cct w/Thru Wiring **B** 2 cct A/B **N** 1 cct w/Dim & BP	**1** 120V **2** 277V **3** 347V	**E** Estándar	**W** Blanco **T** Plateado **B** Negro **C** Customizado	**DS** Daylight Response Sensor	**Especificar** · Tapa luminosa · Tapa plana

SmartBalance

SmartBalance no sólo ofrece una mayor eficiencia energética, sino que también es atractivo visualmente.

Características técnicas

Familia	SP480P / SP482P
Voltaje	220V / 240 V
Frecuencia	50/60Hz
Potencia	28W
Flujo luminoso	3000lm / 3500lm
Temperatura de color (TCC)	3 000K / 4 000K
Eficacia	90 lm/W
Indice de reproducción de Color (IRC)	>90
IP	20
Vida útil	70 000 h
Acabado	Polycarbonate & Sheet Metal
Control	Dali control / Actilume system
Garantía	5 años

Dimensiones

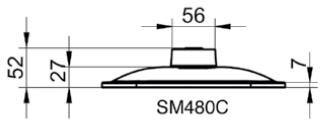

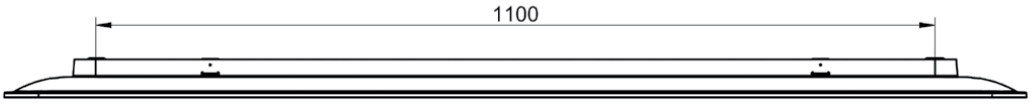

A

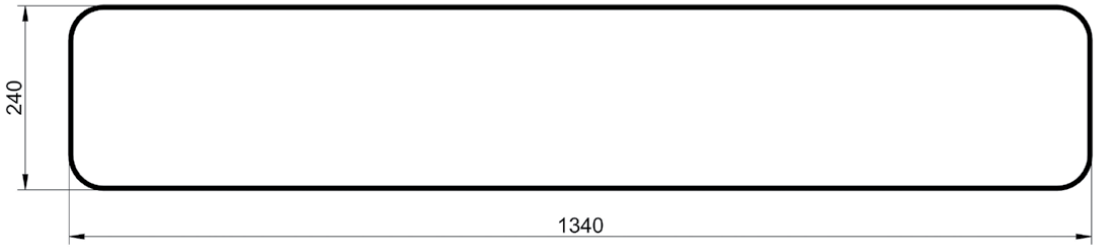

Arquitectura de código

Serie	Lúmenes	Temp de color	Driver	Chasis	Óptica	Montaje
PFC: SM480C SP480P SP482P	**4000** lm **3500** lm **3000** lm	**3000K** **4000K**	**PSD** DALI dimmable	**Indication of housing:** W24L13424 cm wide / 134 cm long	**E** SolidSide **P** PixelPerf **S** SplashPerf	SM1 SM2 SMT1

Sync

Sync crea un balance ideal en el ambiente, con un ahorro de hasta un 88% en tecnología fluorescente y hasta 106Lm/W para tecnología LED.

Características técnicas

Familia	7406
Voltaje	120 V / 277 V
Frecuencia	50/60Hz
Potencia	32 W
Flujo luminoso	3 400 lm /4 800lm
Temperatura de color (TCC)	3 000 K / 3 500 K / 4 000 K
Eficacia	75 lm/W
Indice de reproducción de Color (IRC)	> 80
IP	20
Vida útil	60 000 h
Acabado	Cold-rolled steel
Temperatura de operación	-35°C hasta 40°C
Control	Response daylight single zone (Ds)
Garantía	5 años

Dimensiones

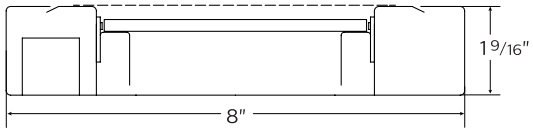

Options and Details

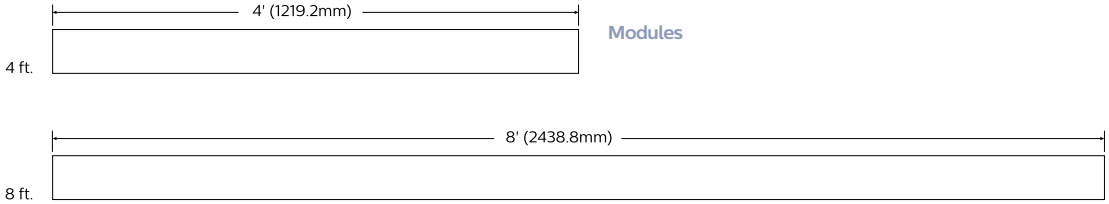

Modules

Arquitectura de código

Producto Serie/Tipo	Lámpara (Fluorescente)		Óptica	Longitud	Cableado	Voltaje	Balastro/ Driver	Acabado	Carcasa
7406 Sync Directo / Indirecto **7408** Sync Pared	**Suspendidos** **F02** 2 T5 **H02** 2 T5HO **T02** 2 T8	**Pared** **F0** 1 1 T5 **H0** 1 1 T5HO **T0** 1 1 T8	**QN** Meso Optics Lens **QG**Meso Optics Lens + 80% Down Kit **QJ** MesoOp-tics Lens + 100% Down Kit	**04** 4ft **08** 8ft	**1** 1cct **2** 2cct **3** 1cct c/ Emergencia cct **5** 1cct c/ Bateria† **7** 1cct Atenuable	**1** 120V **2** 277V **3** 347V	**E** Electronic	**W** Blanco **T** Plateado titanio **B** Negro **C** Customizado	• Estándar • Esculpido

Color (LED)
LA LED 4000K
LB LED 3500K
LC LED 3000K

Lumen Package (LED)

Suspended	Wall
C 4800 lm*	**E** 3400 lm*
E 3400 lm*	**G** 2300 lm*

TruGroove

Luminario suspendido, de sobreponer o de pared para iluminación continua sin generar sombras con una excelente uniformidad y alto desempeño.

Características técnicas

Familia	29
Voltaje	120 V, 277 V y 347 V
Frecuencia	50/60Hz
Potencia	hasta 35 W por cada 4 ft
Flujo luminoso	hasta 3 000 lm por cada 4 ft
Temperatura de color (TCC)	3 000 K, 3 500 K, 4 000 K
Eficacia	hasta 85 lm/W
Indice de reproducción de Color (IRC)	>80
IP	20
Vida útil	60 000 h @ Ta 25°C
Acabado	En color blanco
Optica	Meso Optics y Silk Lens
Temperatura de operación	0°C hasta 40°C
Dimensiones	Configurable de acuerdo a la longitud que se requiera
Control	0-10V
Garantía	5 años

Dimensiones

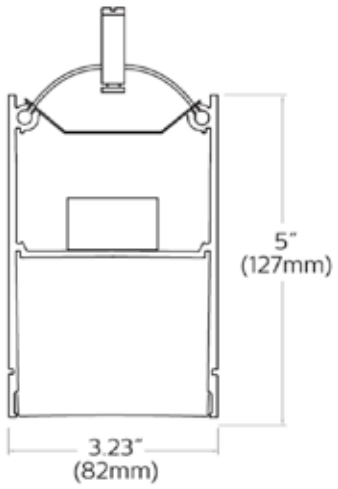

Arquitectura de código

Serie	Versión	Distribución	Fuente de luz	Temp de color	Lúmenes	Ópticas	Tamaño (Longitud en ft)	Cableado	Voltaje	Driver	Acabado	Opciones
29 TruGroove	**0** Suspendido **1** Sobreponer **2** Pared	**1** Directo	**L** LED	**A** 4000K, 80 IRC **B** 3500K, 80 IRC **C** 3000K, 80 IRC	**E** 3200lm / 4ft **G** 2300lm / 4ft **K** 1500lm / 4ft	**MesoOptics** **QN** Meso Optics simétrica **WN** Meso Optics asimétrica	**04** 4 ft(60cm) **06** 6 ft (90cm) **08** 8 ft (120cm) **XX** especificar la longitud del luminario en múltiplos de 2 ft	**1** 1 cct **2** 2 cct **3** 1 cct c/ emergencia **5** 1 cct c/ batería **7** 1 cct c/ atenuación	**1** 120V **2** 277V **3** 347V	**E** Estándar	**W** Blanco **T** Titanio **B** Negro **X** Personalizado	**DS** Sensor de luz de día **DO** Sensor de ocupación Actilume
		3 Indirecto	**L** LED	**A** 4000K, 80 IRC **B** 3500K, 80 IRC **C** 3000K, 80 IRC	**C**3000lm / 4ft **E** 2200lm / 4ft 1500lm / 4ft	**Performance** **NQ** Performance lens simétrico **NW** Performance lens asimétrico						
		5 Indirecto/ Directo **6** Directo/ Indirecto	**L** LED	**A** 4000K, 80 IRC **B** 3500K, 80 IRC **C** 3000K, 80 IRC	**B** 3000lm / 4ft **C** 2200lm / 4ft **D** 1500lm / 4ft	**Combination** **QQ** MesoOptics simétrica hacia abajo y Performance lens hacia arriba **WW** MesoOptics asimétrica hacia abajo y Performance lens hacia arriba						

P 13
Ausgang
85
86
87

Soluciones de iluminación interior

Waterproof

DWAE LED **126**

WT118C **130**

TCW063 **132**

Essential LED WT036C **134**

DWAE LED

El Philips DWAE Vaporlume LED esta desarrollado especialmente para zonas húmedas. Tiene un grado de protección IP65 o IP67 para uso en interior o exterior. Esta disponible con un flujo luminoso de hasta 7000lm.

Características técnicas

Familia	DWAE LED
Voltaje	120 V-277 V / 347 V
Frecuencia	50/60Hz
Potencia	26 W / 32 W / 38 W / 46 W / 65 W
Flujo luminoso	2 700 lm / 3 500 lm / 4 300 lm / 5 100 lm / 7 000 lm
Temperatura de color (TCC)	3 500 K / 4 000 K / 5 000 K / 6 500 K
Eficacia	101 lm/W - 106lm/W
Indice de reproducción de Color (IRC)	>80
IP	IP65 estándar, IP67 opcional
Vida útil	50 000 h
Acabado	Fibra de vidrio moldeada reforzada con poliester
Óptica	Abierta
Temperatura de operación	-20°C hasta 40°C
Dimensiones	2ft (60cm), 4ft (120cm) y 8ft(240cm)
Control	No
Garantía	5 años

Dimensiones

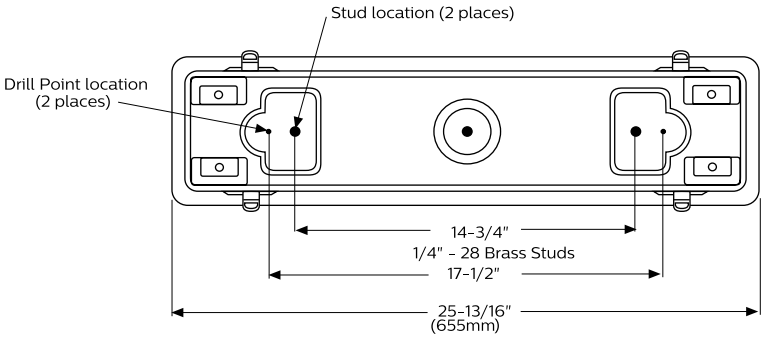

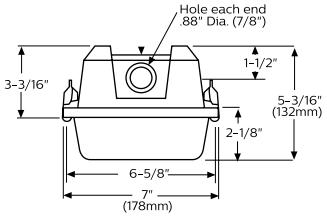

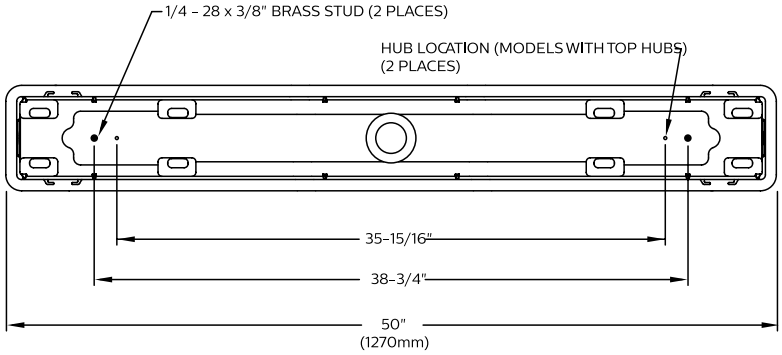

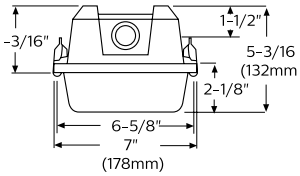

Shallow acrylic (A) and polycarbonate (P) lens

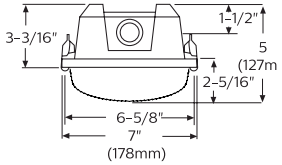

Enhanced LED acrylic lens (L)

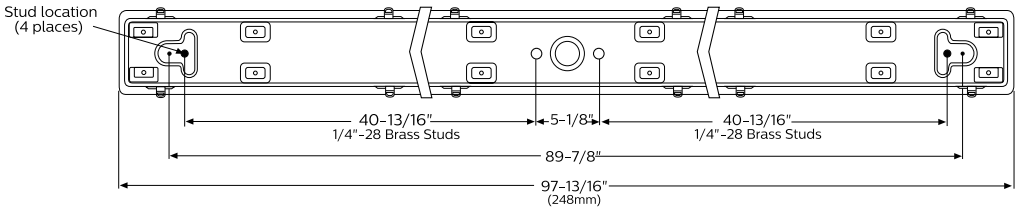

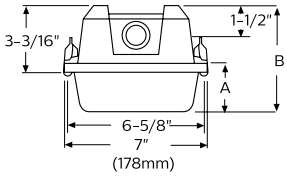

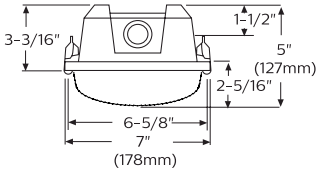

Shallow acrylic (A) and polycarbonate (P) lens

Enhanced LED acrylic lens (L)

	Acrílico	Policarbonato
A	2 1/8"	3"
B	5 3/16"	6 1/16"

Arquitectura del código

Ej: DWAE27L840-2-UNV

Familia	Aplicación	Óptica	Hubs	Flujo luminoso	Temp de color	Longitud	Voltaje	Opciones
D	W	A	E	27L	840	2		
D Fibra de vidrio	**W** Lugares húmedos	**A** DR Acrilico **P** Policarbonato	**E**	**27L** 2700 lm	**840** 80 CRI, 4000K	**2** 2'	**UNV** 120/277V **347** 347V[1]	**MD360W** Sensor de presencia para lugares húmedos

Ej: DWAE51L840-4-UNV

Familia	Aplicación	Óptica	Hubs	Flujo luminoso	Temp de color	Longitud	Voltaje	Driver	Opciones
D	W	A	E	51L	840	4	UNV		
D Fibra de vidrio	**W** Lugares húmedos	**A** DR Acrilico **P** Policarbonato	**E**	**35L** 3500 lm **43L** 4300 lm **51L** 5100 lm (25°ambiente) **51LH** 5100 lm (-35°C a 40°C) **70L** 7000 lm	**840** 80CRI, 4000K	**4** 4'	**UNV** Universal 120/277V **347**[1] 347V **480**[1] 480V	**Blank** 0-10V	**MD360W** Sensor de presencia para lugares húmedos **WHP** Abierta **EMLED**[3] Batería de emergencia **IP67** Protección contra efectos de inmersión **GLR** Fusing, fast blow

Ej: DWAE51L840-8-UNV

Familia	Aplicación	Óptica	Hubs	Flujo luminoso	Temp color	Longitud	Voltaje	Driver	Opciones
D	W	A	E	51L	840	8	UNV		
D Fibra de vidrio	**W** Lugares húmedos	**A** DR Acrilico **P** Policarbonato	**E**	**51L** 10,200 lm (25°C ambient) **51LH** 10,200 lm (40°C ambient) **70L** 14,000 lm (25°C ambient)	**840** 80CRI, 4000K	**8** 8ft (240cm)	**UNV** Universal 120/277V **347**[1] 347V **480**[1] 480V	**blank** 0-10V	**MD360W** Sensor de presencia para lugares húmedos **WHP** Abierta **EMLED**[4] Batería de emergencia **IP67** Protección contra efectos de inmersión

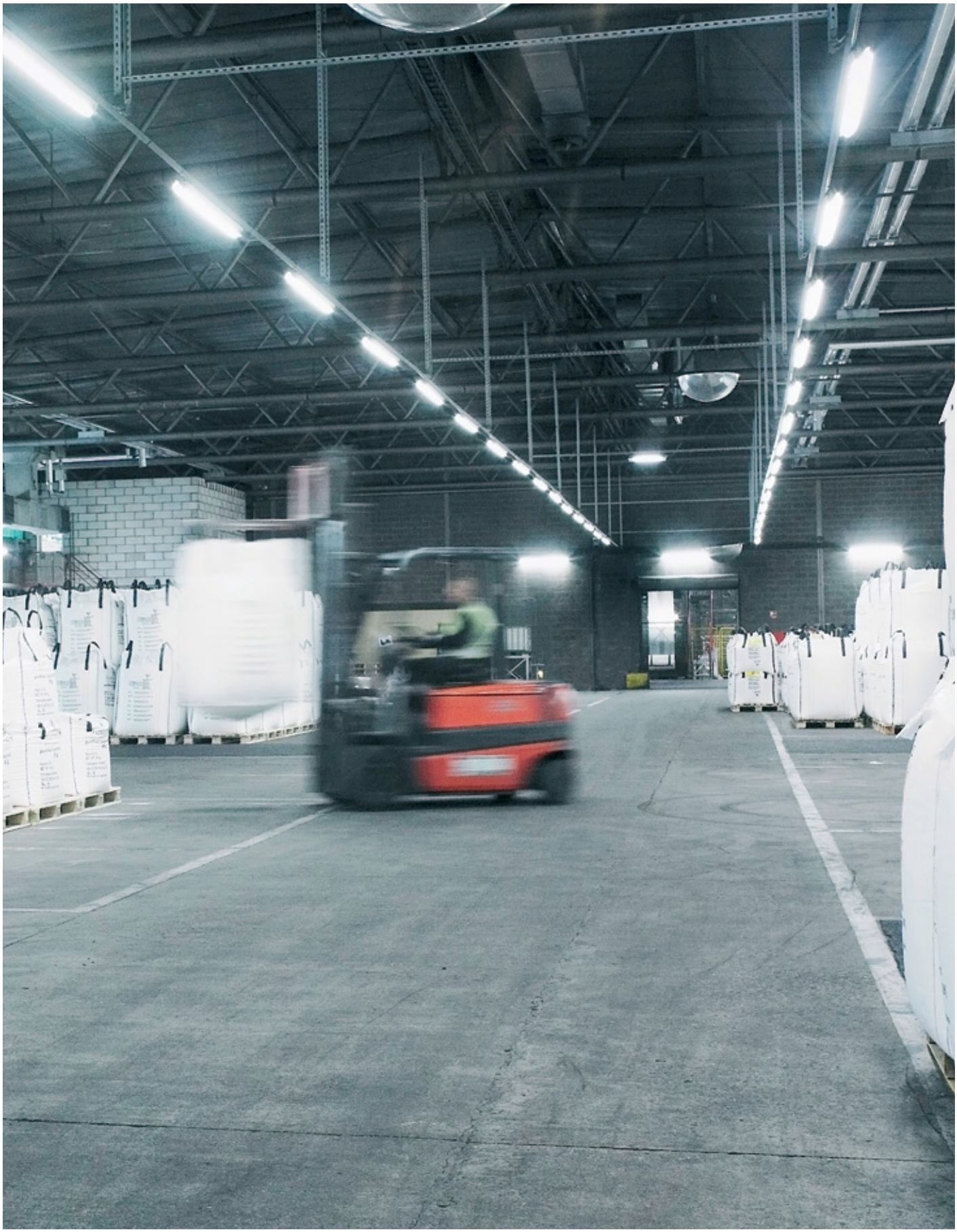

WT118C

GreenUp Waterproof es un luminario LED altamente eficiente y confiable; diseñado para aplicaciones de uso industrial con protección a la humedad y polvo. Aporta altos ahorros y gran confort de luz con un IRC 85.

Características técnicas

Familia	WT118C
Voltaje	120 V -277 V
Frecuencia	50/60Hz
Potencia	36 W
Flujo luminoso	3 800 lm
Temperatura de color (TCC)	3 4000 K / 6 500 K
Eficacia	106 lm/W
Indice de reproducción de Color (IRC)	85
IP	IP65
IK	IK07
Vida útil	50 000h @ L70
Acabado	Cuerpo: Policarbonato Óptica: cubierta con protección UV y policarbonato para control térmico
Óptica	Abierta
Dimensiones	120cm
Control	No
Garantía	3 años

Dimensiones

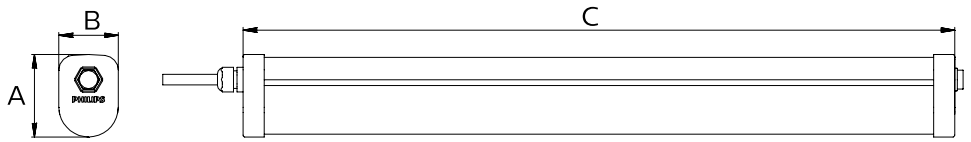

TIPO	(W)	A (mm)	B (mm)	C (mm)	D (mm)	CCT	Kg
WT118C LED36 PSU L1200	36	70	50	1168	900	NW (4000K) CW (6500K)	0.9

Arquitectura del código

Ej: WT118C LED36 NW PSU L1200 120-277V

Serie	Lumen	Temp de color	Driver	Chasis
WT118C	**LED36**		**PSU**	**L1200**
SMARTLED WATERPROOF	**LED 36** - 3800 lm	**NW** 4000K **CW** 6500K	**PSU** Power Supply Unit	**Longitud** 120cm

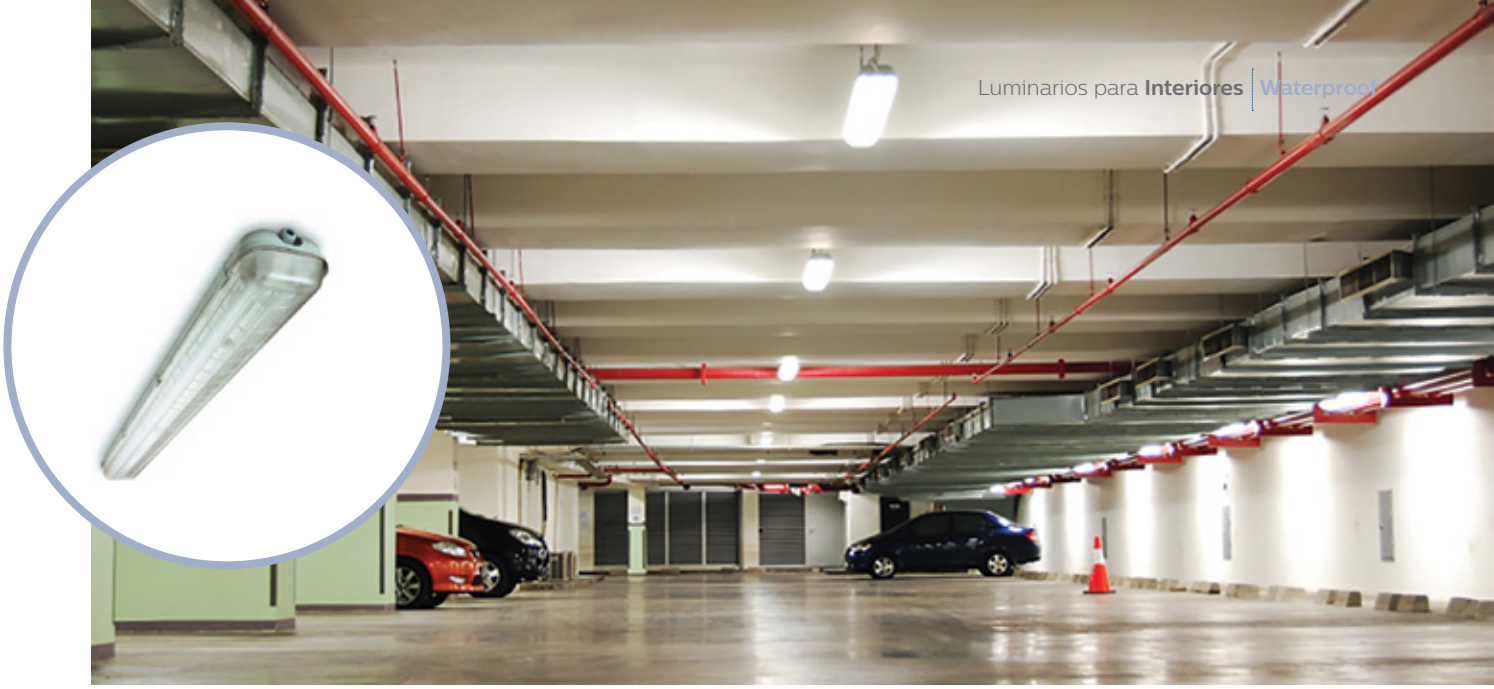

Essential LED Waterproof Convencional

TCW063

Luminario hermético que funciona adecuadamente con tubos LED. Ideal para aplicaciones en interiores. Apto, además, para ambientes que concentren humedad, polvo o vapor, como: industrias, almacenes y estacionamientos.

Características técnicas

Familia	TCW063
Voltaje	-
Frecuencia	-
Potencia	-
Flujo	-
CCT	-
Corriente nominal	.-
Consumo de energía	-
IRC	-
IP	65
Vida útil	-
Garantía	-
Compatibilidad	T8

Dimensiones

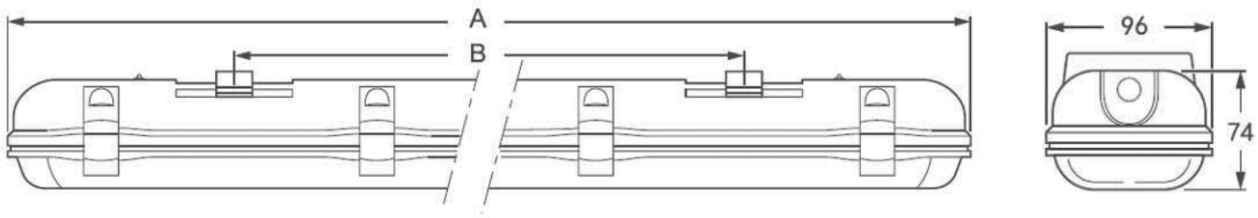

A	B
1264	830

Essential LED Waterproof LED

WT036C

Luminario para sobreponer y de alta potencia. Su diseño lineal permite iluminar de manera uniforme un estacionamientos, almacenes o industrias. Fácil y rápido de instalar.

Características técnicas

Familia	WT036C
Voltaje	120V - 277V
Frecuencia	50/60 Hz
Potencia	17 W / 38 W
Flujo	2 000 lm / 4 300 lm
CCT	4 000 K / 6 500 K
Corriente nominal	0.068 A - 0.157 A / 0.152 A - 0.352 A
Consumo de energía	0.017 KWh / 0.038 KWh
IRC	80
IP	65
IK	06
Vida útil	30 000 h
Garantía	3 años

Dimensiones

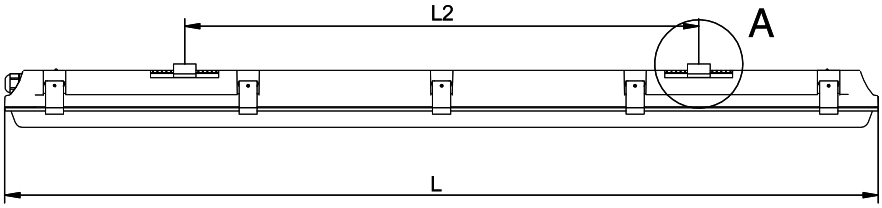

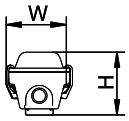

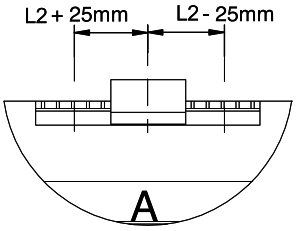

Clave de producto	Descripción	L (mm)	W (mm)	H (mm)	L2* (mm)
919053055566	WT063C LED20S/CW PSU	576	81	75	240
919053055567	WT063C LED43S/NW PSU	1156	81	75	680
919053055568	WT063C LED43S/CW PSU	1156	81	75	680

* L2: Distancia entre los soportes.

Arquitectura de código

Series	Lúmenes (nominal)	Temp de color	Driver
WT063C	**LED36S**		**PSU**
WT063C Waterproof LED	**LED20S** 2 000 lm **LED43S** 4 300 lm	**NW** 4 000 K **CW** 6 500 K	**PSU** Fijo

Philips Lighting México pone a su disposición diferentes canales de comunicación a fin de brindarle un mejor servicio.

Servicio al Cliente
A través de nuestras líneas de servicio al cliente usted podrá hacer consultas sobre sus órdenes de compra, nuestras existencias, tiempos de entrega y otros temas relacionados con el estado de sus pedidos.

Teléfonos:

(+55) 5269 9119
(+55) 5269 9025
(+55) 5269 9127
(+55) 5269 9032
(+55) 5269 9031

Smartlight
A través de nuestra línea gratuita usted podrá hacer consultas sobre información técnica, inscribirse en nuestros cursos y programas de capacitación, tramitar la solicitud de garantías, en registro y seguimiento de quejas y reclamos.

Línea Gratuita: 01800 508 9000
Tel. (+55) 5269 9139
smartlight.mexico@signify.com

@philipsilumina
Philips Ilumina Mexico
@SignifyMexico

Philips Mexicana S.A. de C.V.
Av. La Palma No. 6 Col, San Fernando
La Herradura, 52784
Huixquilucan, Estado de México
Línea de atención al Cliente: 01 800 508 9000 o 5269 9139
smartlight.mexico@signify.com
www.lighting.philips.com.mx

Fecha de publicación: Febrero de 2019
Philips se reserva el derecho de modificar la información sin previo aviso.